Laufen Kiano

> Weblink



Modellreihe
Laufen Kiano

Version
Side Lever C

Artikel Nr.
40.003.038.00

Modell
Schwenkauslauf

Oberfläche
PVD-Beschichtung, Inox Black

Preis CHF
407.- exkl. MwSt

Produktbeschreibung

Energie-Etikette

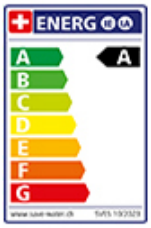

Schwenkbereich
360°

Durchflussmenge
7.70 (l / min (3bar))

Strahlarten
Normalstrahl

Position des Griffhebels
Rechts

Anschlussart
Flexible Anschlussschläuche

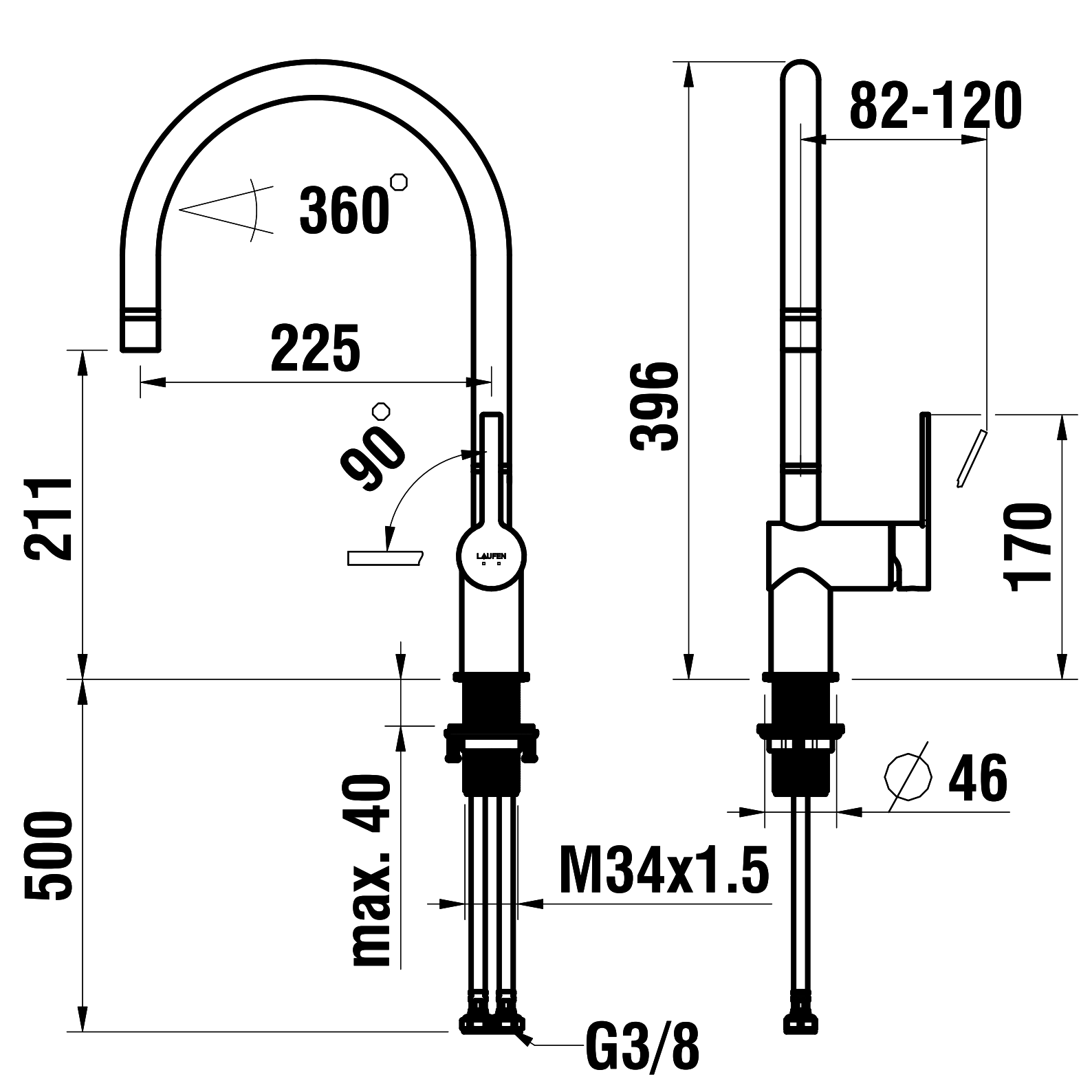
360°
225
90°
211
500
max. 40
M34x1.5
G3/8
LAUFEN
82-120
396
170
∅ 46