Laufen Lico

> Weblink



Modellreihe
Laufen Lico

Artikel Nr.
40.003.046.00

Modell
Bypassarmatur, Zugauslauf

Oberfläche
PVD-Beschichtung, Inox Black

Preis CHF
802.- exkl. MwSt

Produktbeschreibung

Mögliche Verwendung: Bypass-Trinkwasserausgabe, zur Umgehung von Entkalkungsanlagen

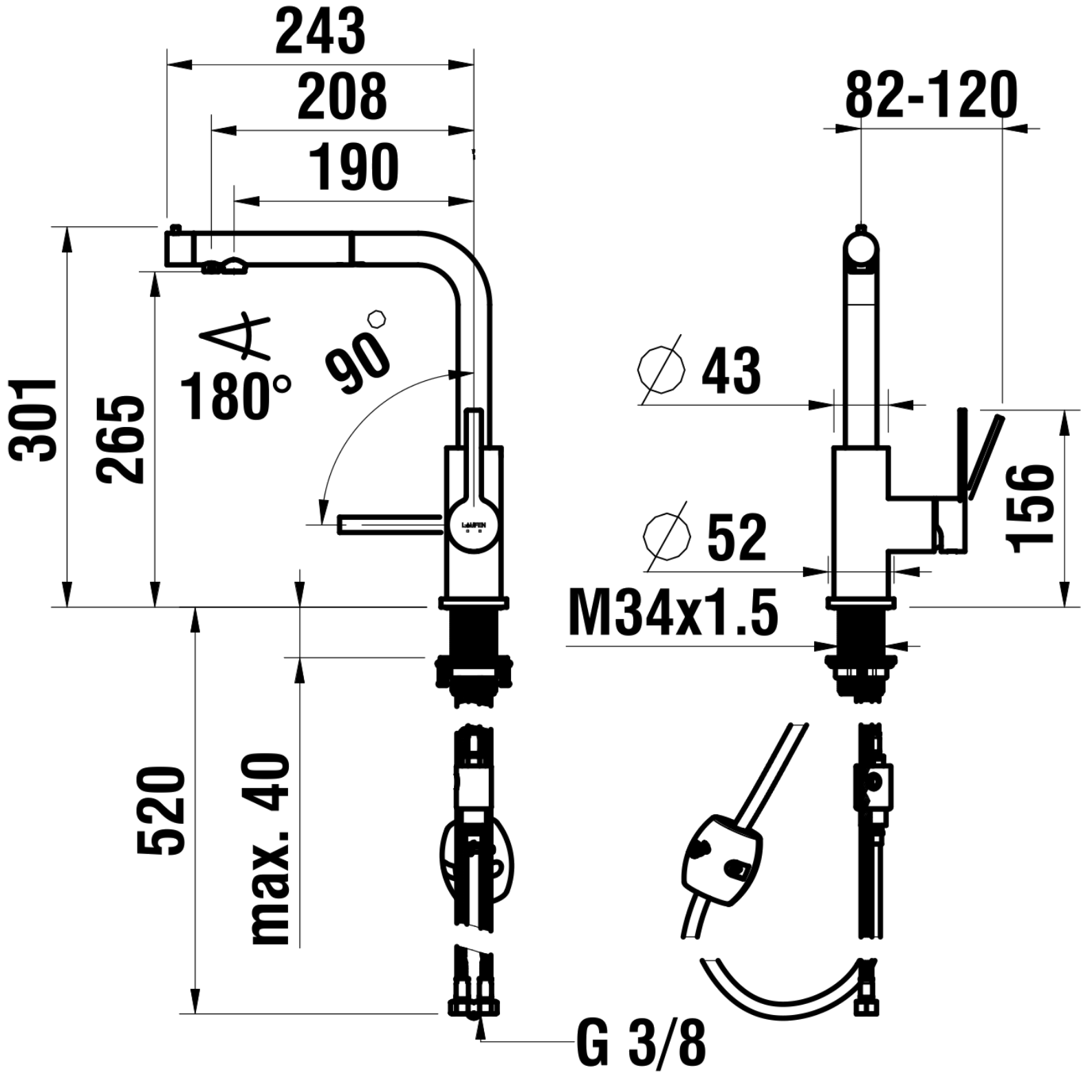
243
208
190
82-120
301
265
180°
90°
∅ 43
∅ 52
156
M34x1.5
520
max. 40
G 3/8