## Laufen Vara Epoc Hot

> Weblink



**Modellreihe**
Laufen Vara Epoc Hot

**Artikel Nr.**
40.002.982.00

**Modell**
Heisswasserarmatur mit Zugauslauf

**Oberfläche**
Edelstahl, massiv

**VRG**
3.11

**Preis CHF**
1'790.- exkl. MwSt

### Produktbeschreibung

**Energie-Etikette**

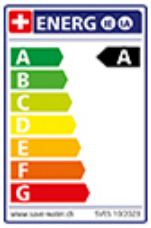


**Schwenkbereich**
360°

**Durchflussmenge**
8.80 (l / min (3bar))

**Auslaufart**
Auslauf mit Nylonschlauch

### Zubehör

Optionales Zubehör

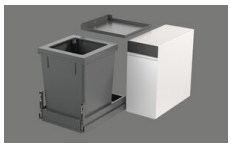

> Weblink
40.002.935.00 / CHF 315.-
Müllex X40 L35 Vara

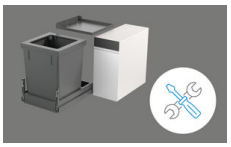

> Weblink
825.000.002.80 / CHF 120.-
Montageservice Müllex X40 L35 Vara

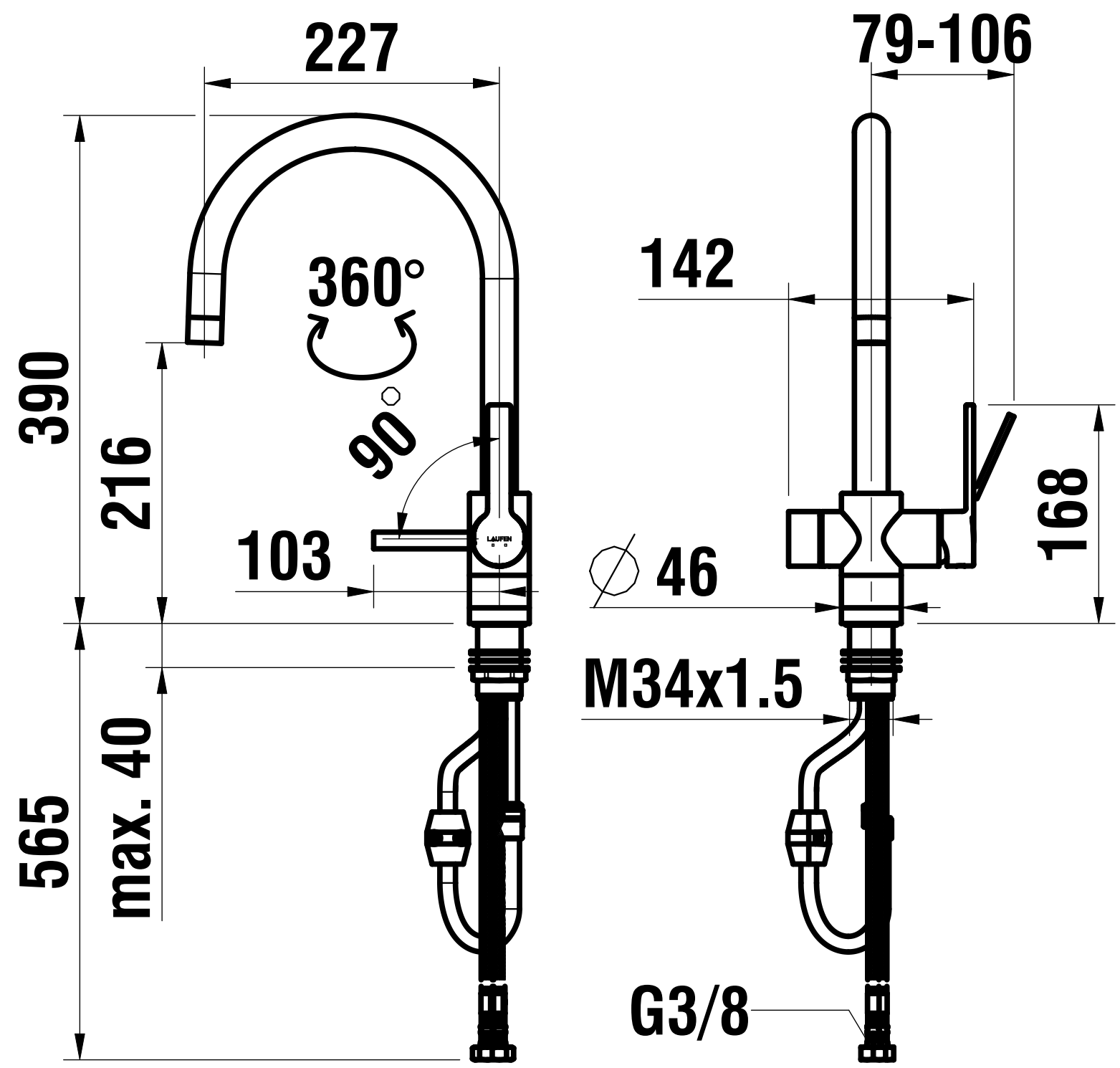
227
79-106
360°
90°
142
390
216
103
168
∅ 46
M34x1.5
565
max. 40
G3/8

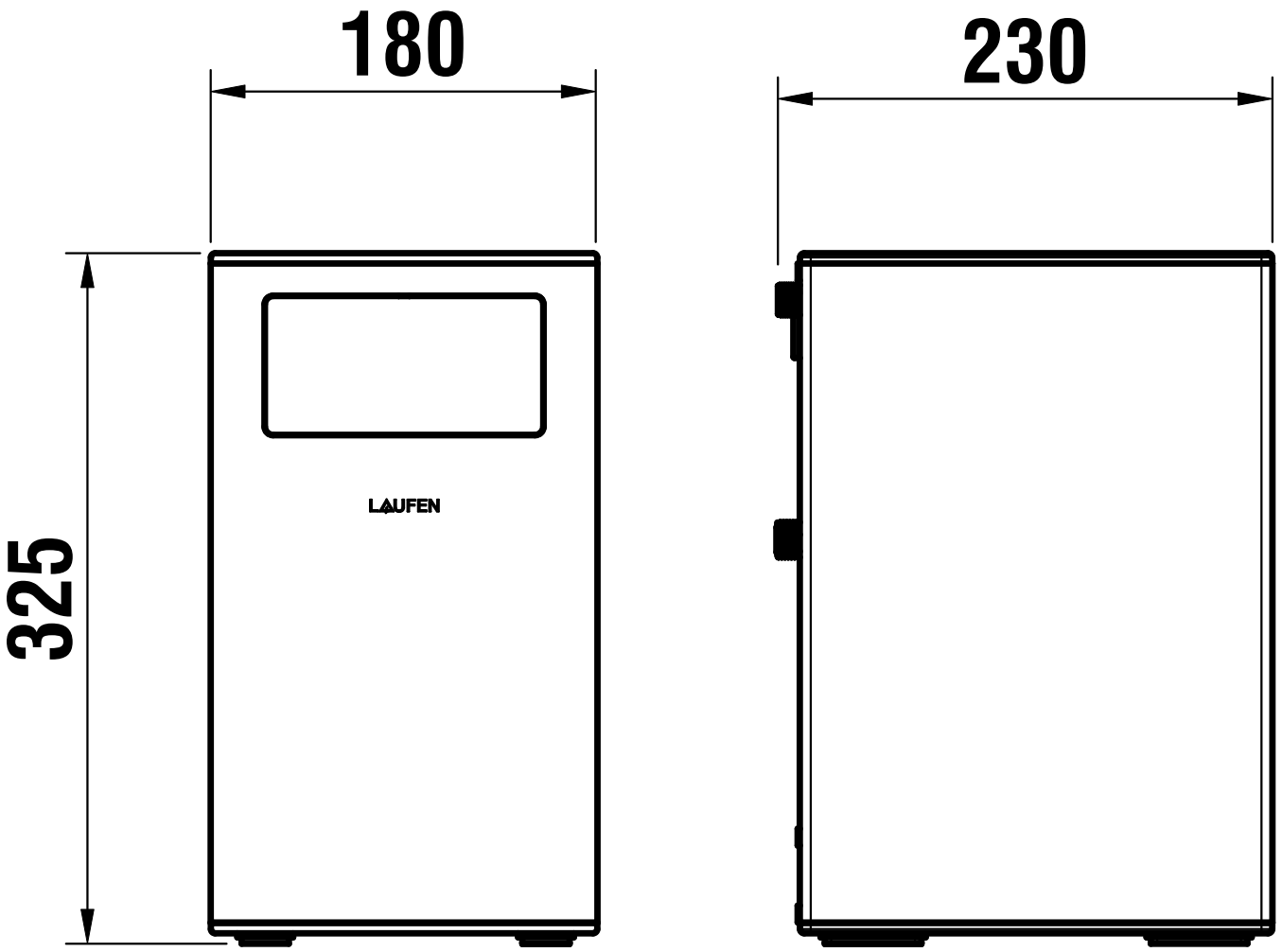
180
230
325
LAUFEN

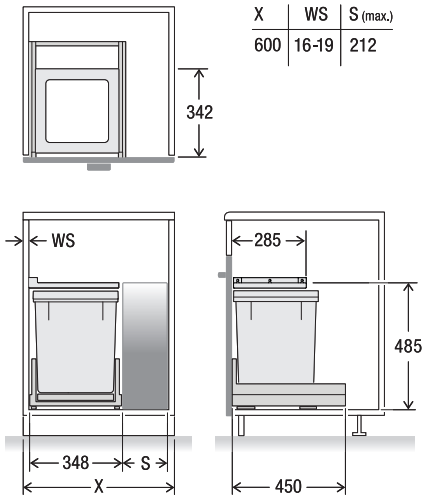


| X | WS | S (max.) |
|---|---|---|
| 600 | 16-19 | 212 |