Laufen Vara Epoc Hot

> Weblink



Modellreihe
Laufen Vara Epoc Hot

Artikel Nr.
40.002.982.00

Modell
Heisswasserarmatur mit Zugauslauf

Oberfläche
Edelstahl, massiv

VRG
3.11

Preis CHF
1'790.- exkl. MwSt

Produktbeschreibung

Energie-Etikette

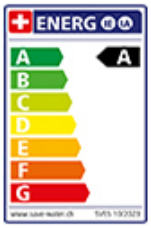

Schwenkbereich
360°

Durchflussmenge
8.80 (l / min (3bar))

Auslaufart
Auslauf mit Nylonschlauch

Zubehör

Optionales Zubehör

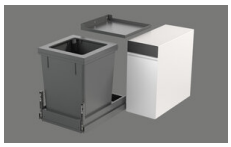

> Weblink
40.002.935.00 / CHF 315.-
Müllex X40 L35 Vara

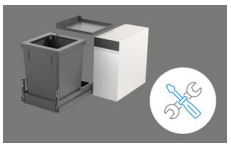

> Weblink
825.000.002.80 / CHF 120.-
Montageservice Müllex X40 L35 Vara

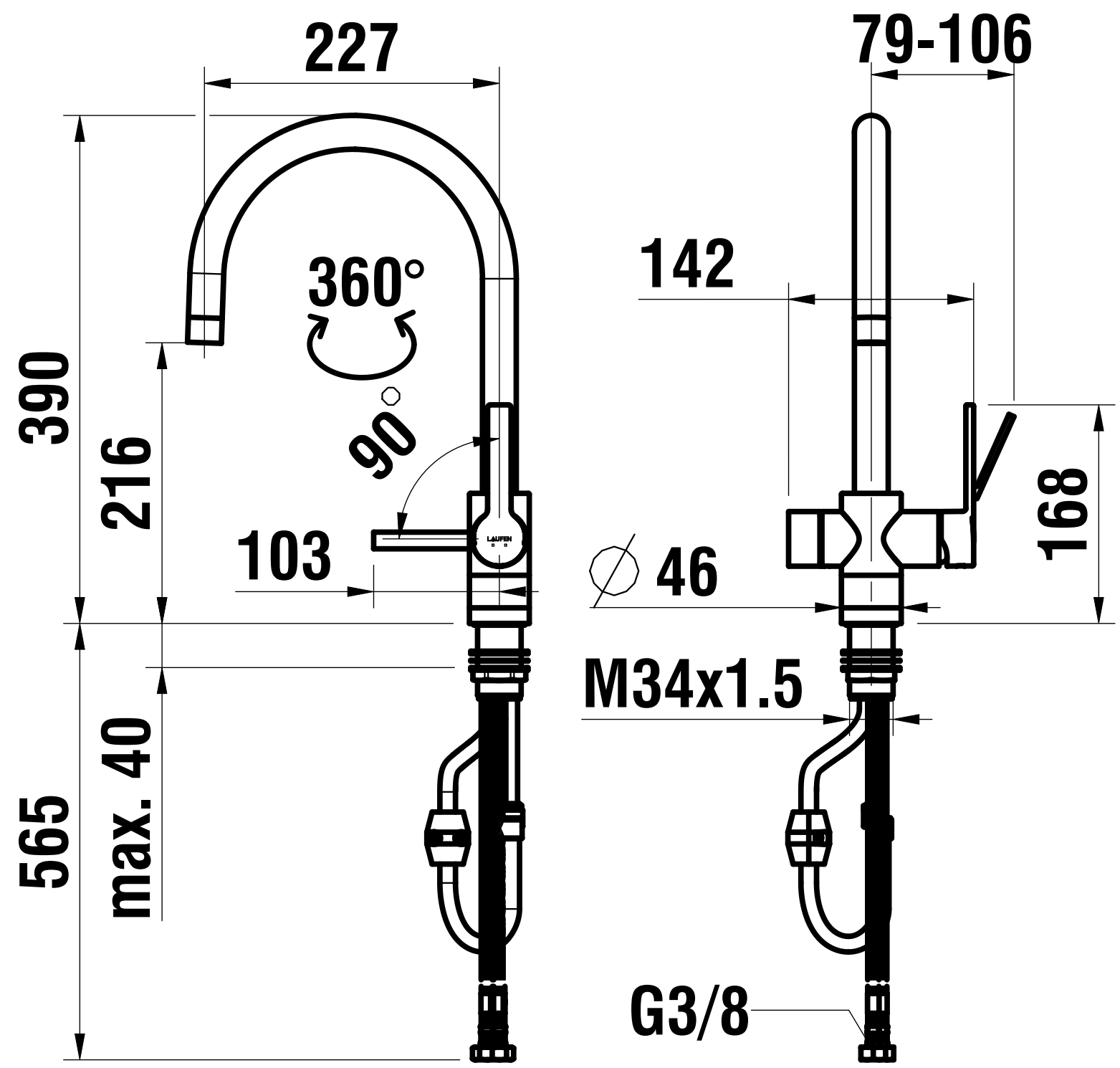
227
79-106
360°
90°
142
390
216
103
168
∅ 46
M34x1.5
565
max. 40
G3/8

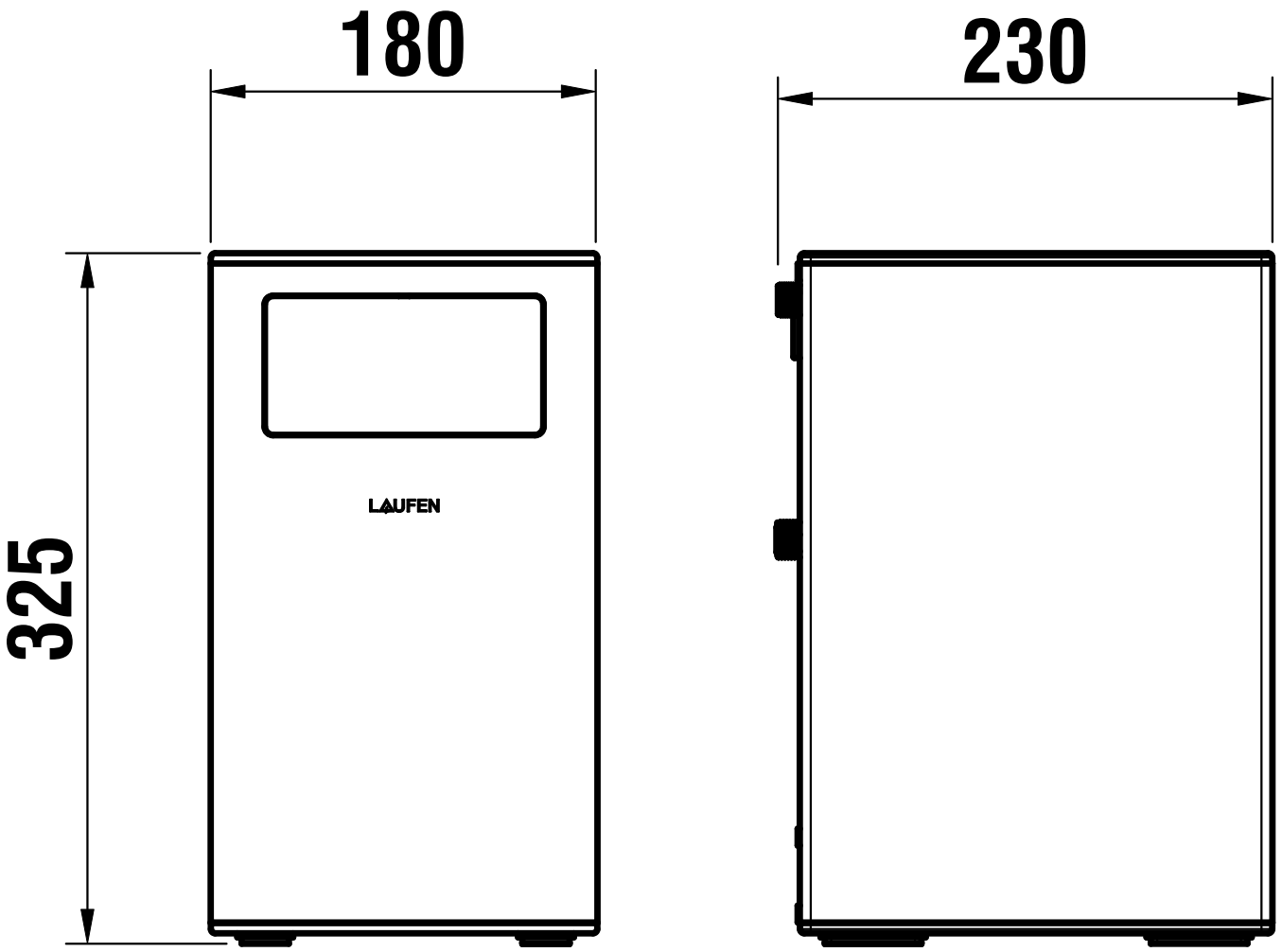
180
230
325
LAUFEN

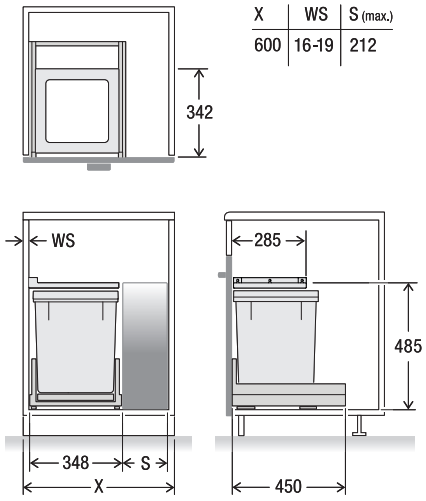

X	WS	S (max.)
600	16-19	212