Linero LIO 50F/7

> Weblink



Einbauart
Flächenbündige-Spüle

Modell
LIO 50F/7

Material
Edelstahl 18/10

Artikel Nr.
10.105.669.00

Unterschrank
55 cm

Ventil
3½" Raumspar

Oberfläche
Matt

Preis CHF
1'493.- exkl. MwSt

Beckendimensionen
500x400x175mm

Beckenradius
15 mm

Ab- und Überlauftechnik



Sieb - Typ M



Schwenkbare Überlaufkappe

Ventilvormontage
Ventilvormontage ab Werk

Dispenser-Einbauoption
Frei positionierbar

Ab- und Überlauftechnik

Standard-Zugknopf



Advant

Preise (Stand 24.11.26 / exkl. MwSt)

Modell	Material	Ventil	Artikel Nr.	Preis CHF	
Linero LIO 50F/7	Edelstahl 18/10, Matt	3½" Tipo	10.105.670.00	1'452.-	> Weblink
		3½" Raumspar	10.105.669.00	1'493.-	> Weblink
		3½? Druckknopf	10.106.244.00	1'538.-	> Weblink
		3½" TouchFlow	10.105.668.00	1'691.-	> Weblink

Ersatzteile

Passende Ersatzteile finden Sie hier > Weblink

Suter Inox AG
Schachenstrasse 20
CH-5116 Schinznach-Bad
T +41 56 463 64 00
suter@suter.ch
suter.ch

Linero LIO 50F/7 Desino

Randbreite 7mm
Bord de 7mm de largeur
Larghezza bordo 7mm

SUTER

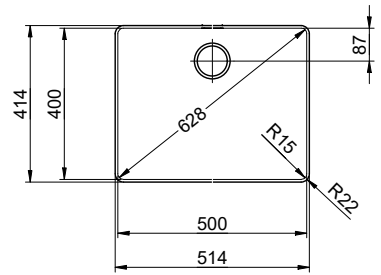

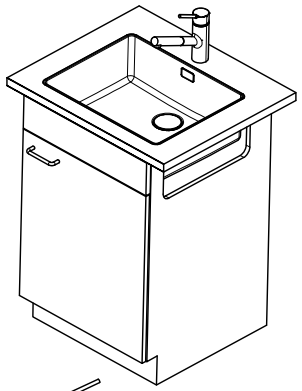

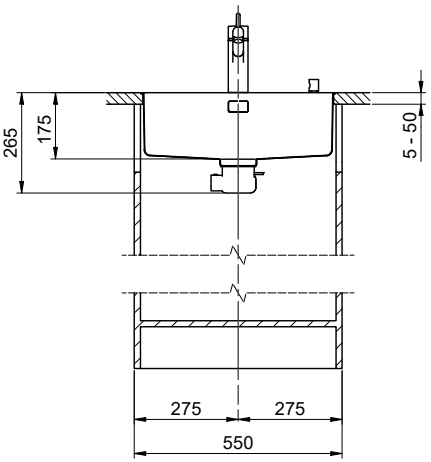

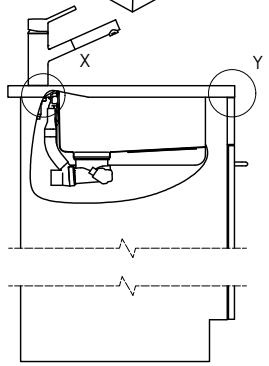

Für 12mm Arbeitsplatte.
Pour plan de travail de 12mm.
Per piano di lavoro da 12mm.

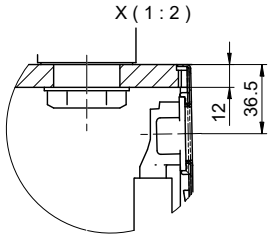

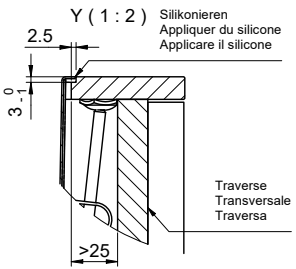

Für 13 - 30mm Arbeitsplatte.
Pour plan de travail de 13 - 30mm.
Per piano di lavoro da 13 - 30mm.

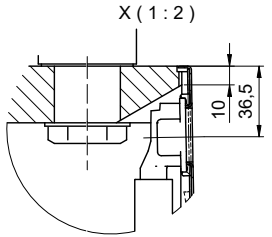

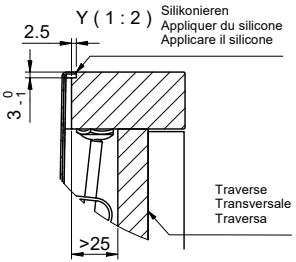

Für 13 - 50mm Arbeitsplatte.
Pour plan de travail de 13 - 50mm.
Per piano di lavoro da 13 - 50mm.

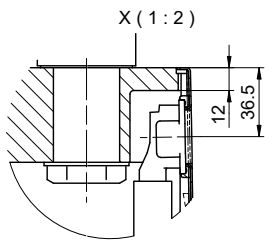

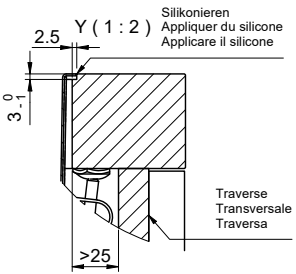

Vom flächenbündigen Einbau in beschichtete Spanplatten raten wir ab.

Nous vous déconseillons le montage à fleur sur des panneaux de particules enduits.

Sconsigliamo il montaggio a filo top in pannelli di truciolato laminato.

Bei der Planung die Traverse im Möbel beachten!

Faites attention à la barre transversale dans les meubles lors de la planification!

Presta attenzione alla traversa nei mobili durante la pianificazione!

Für dieses Dokument und den darin dargestellten Gegenstand behalten wir uns alle Rechte vor. Vervielfältigung, Bekanntgabe an Dritte oder Verwendung seines Inhalts, ohne unsere Zustimmung ist verboten. © Copyright 2005 Suter Inox AG. All rights reserved.

Zeichn.Nr.:	Dok.Nr.: 00.01-23.0050.00.00	Index:	sam	25.09.2023

Suter Inox AG
Schachenstrasse 20
CH-5116 Schinznach-Bad
T +41 58 263 64 00
suter@suter.ch
suter.ch

Linero LIO 50F/7 Desino

Ausschnitt für flächenbündigen Einbau - Randbreite 7mm:
Mesure de coupure pour montage à fleur - Bord de 7mm de largeur:
Intaglio per montaggio a filo top - Larghezza bordo 7mm:

SUTER

Bohrung für Zug- und Druckknöpfe Ø14
Bohrung für Drehknopf Ø25

Trou pour boutons et Poussoirs de commande Ø14
Trou pour bouton rotatif Ø25

Foro per Pomelli tiranti e Pomelli pulsanti Ø14
Foro per Pomolo girevoli Ø25

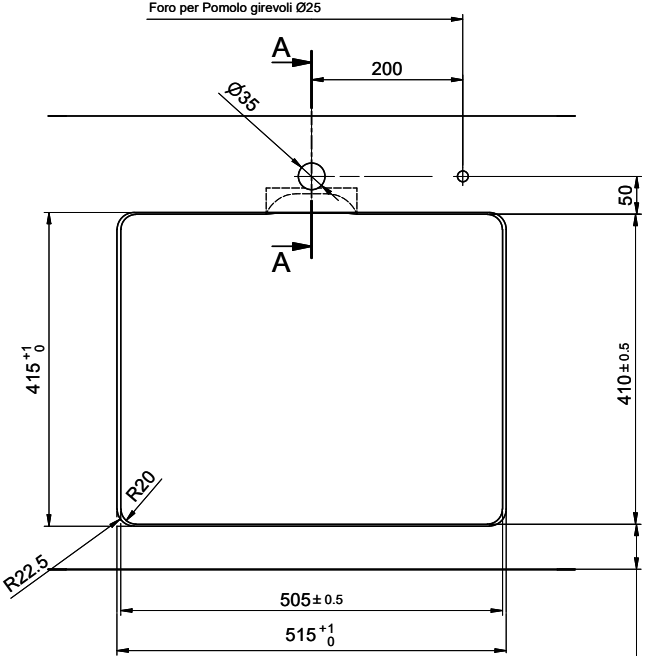

!

min. 60mm bei stehender Traverse.
min. 80mm bei liegender Traverse.

min. 60mm avec traverse debout.
min. 80mm avec traverse allongé.

min. 60mm con traversa stante.
min. 80mm con traversa coricata.

Für 12mm Arbeitsplatte.
Pour plan de travail de 12mm.
Per piano di lavoro da 12mm.

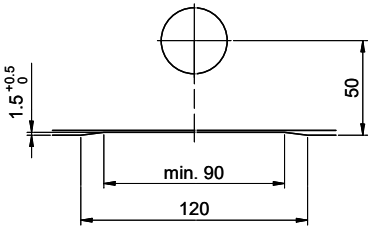

A-A (1 : 2)

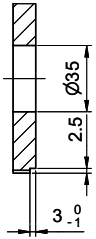

Für 13 - 30mm Arbeitsplatte.
Pour plan de travail de 13 - 30mm.
Per piano di lavoro da 13 - 30mm.

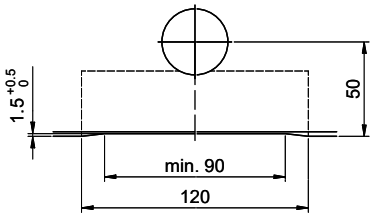

A-A (1 : 2)

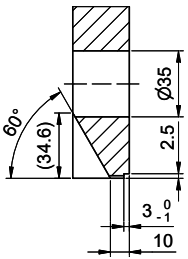

Für 13 - 50mm Arbeitsplatte.
Pour plan de travail de 13 - 50mm.
Per piano di lavoro da 13 - 50mm.

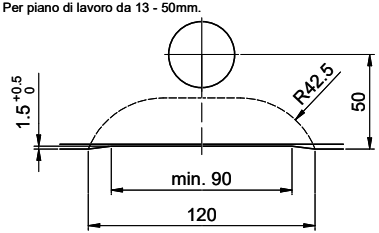

A-A (1 : 2)

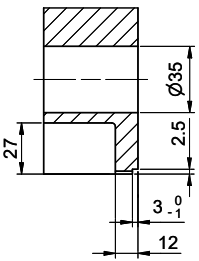

Zeichn.Nr.:	Dok.Nr.: 00.01-23.0050.00.00	Index:	sam	25.09.2023