Linero LIO CD 50U/2

> Weblink



Einbauart
Unterbau-Becken

Modell
LIO CD 50U/2

Material
Cristadur

Artikel Nr.
10.106.251.00

Unterschrank
55 cm

Ventil
3½? Druckknopf

Farbe
Polaris

Preis CHF
1'342.- exkl. MwSt

Beckendimensionen
500x400x165mm

Beckenradius
15 mm

Ab- und Überlauftechnik



Sieb - Typ M, für Granitspülen



Schwenkbare Überlaufkappe für Granitspülen

Ventilvormontage
Ventilvormontage ab Werk

Dispenser-Einbauoption
Frei positionierbar

Empfehlung für Einsatz mit Kochendwasser-Armaturen
Ja

Ab- und Überlauftechnik

Standard-Druckknopf



Druckknopf, Chrom

Preise (Stand 25.11.26 / exkl. MwSt)

Modell	Material	Ventil	Artikel Nr.	Preis CHF	
Linero LIO CD 50U/2 Polaris	Cristadur, Polaris	3½" Tipo	10.105.591.00	1'256.-	> Weblink
		3½" Raumspar	10.105.590.00	1'297.-	> Weblink
		3½? Druckknopf	10.106.251.00	1'342.-	> Weblink
		3½" TouchFlow	10.105.589.00	1'495.-	> Weblink

Zubehör

Optionales Zubehör



> Weblink
40.000.912.00 / CHF 106.-
Resteschale, gelocht



> Weblink
40.001.289.00 / CHF 106.-
Resteschale, ungelocht



> Weblink
40.000.909.00 / CHF 151.-
Schneidebrett, aus Glas, weiss



> Weblink
40.001.277.00 / CHF 151.-
Schneidebrett, aus Kunststoff

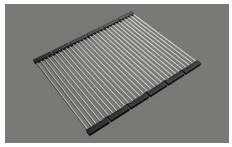

> Weblink
40.001.138.00 / CHF 125.-
Inox Pad



> Weblink
40.001.509.00 / CHF 29.-
Reinigungsset Easy Care für Granitspülen

Ersatzteile

Passende Ersatzteile finden Sie hier > Weblink

Suter Inox AG
Schachenstrasse 20
CH-5116 Schinznach-Bad
T +41 58 263 64 00
suter@suter.ch
suter.ch

Linero LIO CD 50U/2 Desino

Masse / Ausschnittkontur
Dimensions / contour de découpe
Dimensioni / contorno dell'apertura

SUTER

Bohrung nur für externe Ventil-Bedienung:
Perçage uniquement pour une utilisation externe de la soupape:
Foratura solo per uso esterno della piletta:

Zugknopf / bouton de commande / pomolo: Ø14
Drehknopf / bouton rotatif / pomolo girevole: Ø25
Druckknopf / bouton-poussoir / pulsante: Ø35

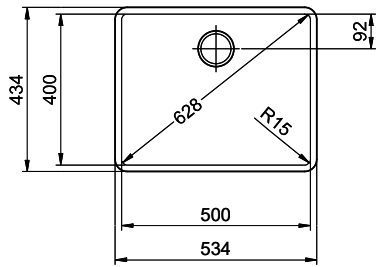

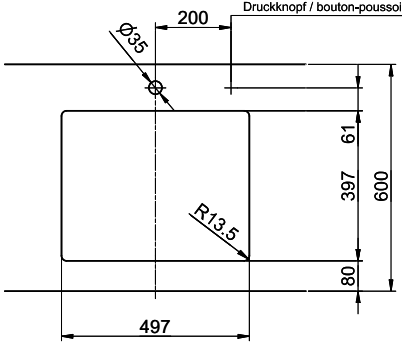

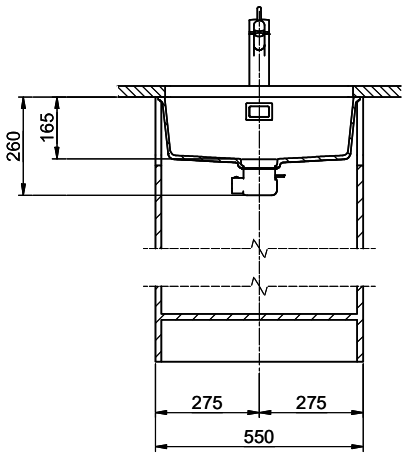

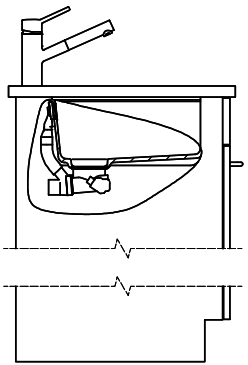

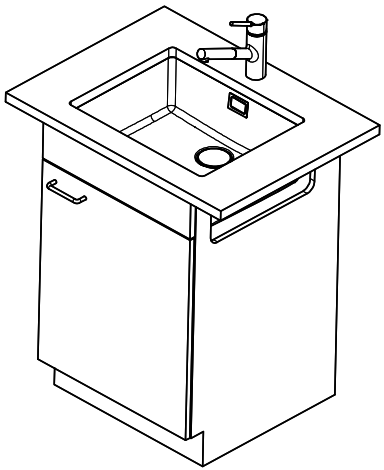

Für dieses Dokument und den darin dargestellten Gegenstand behalten wir uns alle Rechte vor. Vervielfältigung, Bekanntgabe an Dritte oder Verwendung seines Inhalts, ohne unsere Zustimmung ist verboten. © Copyright 2005 Suter Inox AG. All rights reserved.

Zeichn.Nr.:	Dok.Nr.: 00.01-23.0100.00.00	Index:	sam	24.11.2025