Müllex Boxx 40-R

> Weblink



Artikel Nr.
40.001.023.00

Preis CHF
347.- exkl. MwSt

Produktbeschreibung

- Behälter zur Rundbefüllung des 35-Liter-Abfallsacks.
- Optional zwei 17-Liter-Abfallsäcke.
- Herausziehbare Abdeck-Schublade.
- Bei sperrigem Siphon, Schubladen-Rückwand verstellbar.
- Adapter für 50-cm-Korpus im Lieferumfang enthalten.
- Adapter für 45 cm-Korpus optional zu bestellen.
- Einzugsdämpfung als Standard.
- Inklusive Montageset.

Zubehör

Optionales Zubehör

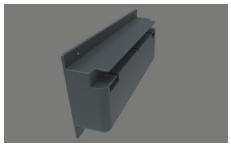

> Weblink
40.001.684.00 / CHF 10.-
Müllex Ablage-Adapter
für 45-er Korpus BOXX

05.2009

BOXX40-R

Art.-Nr. 5059.01

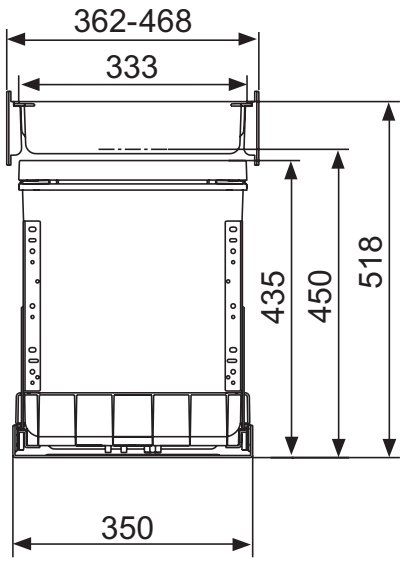

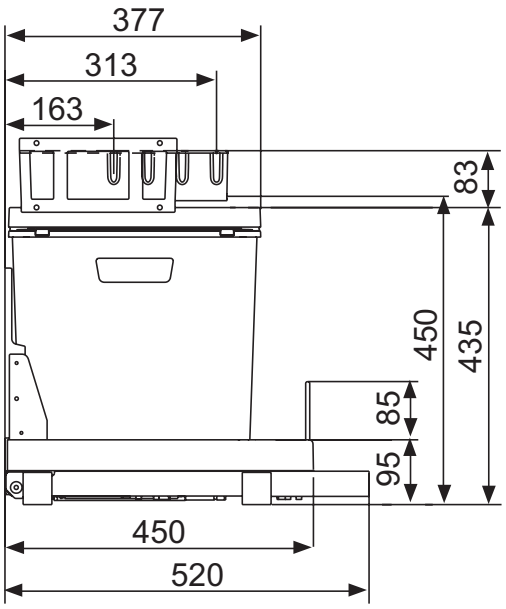

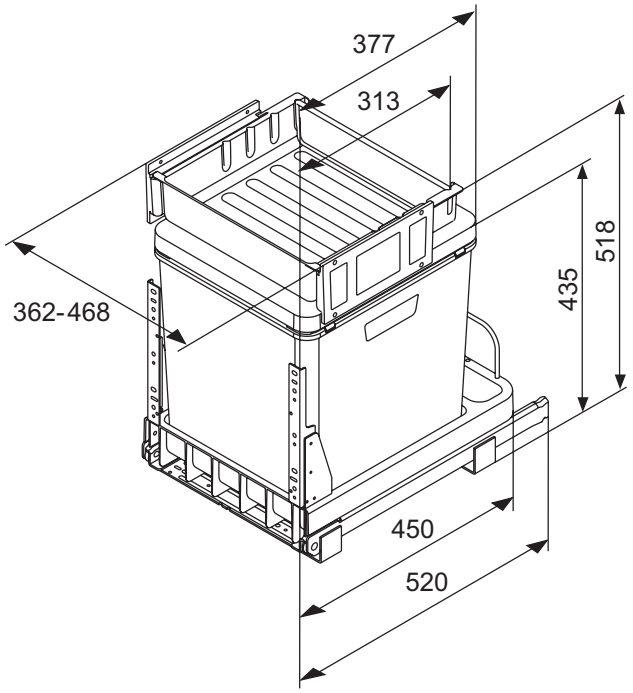

MÜLLEX®

Tel.: +41 (0)55 645 55 55
Fax: +41 (0)55 645 54 55
info@muellex.ch
www.muellex.ch

Eine Marke von / une marque de
A. & J. Stöckli AG
CH-8754 Netstal

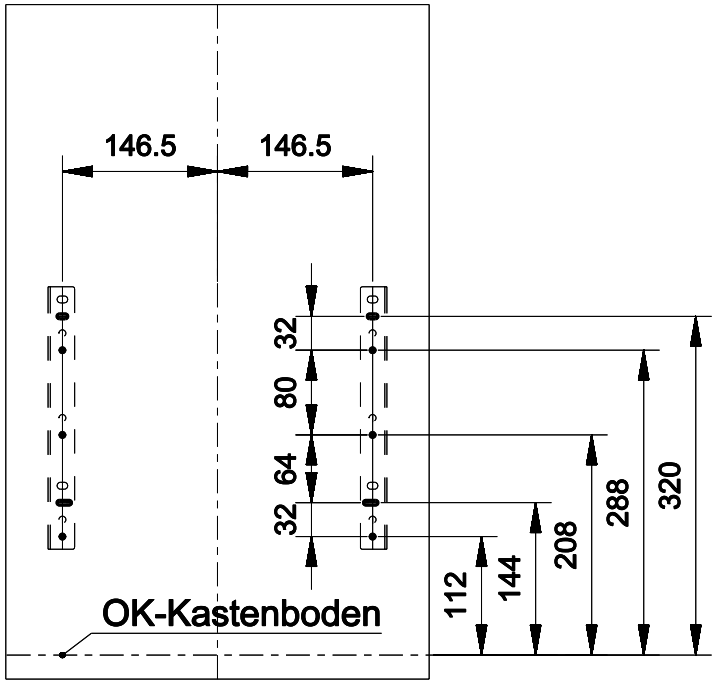

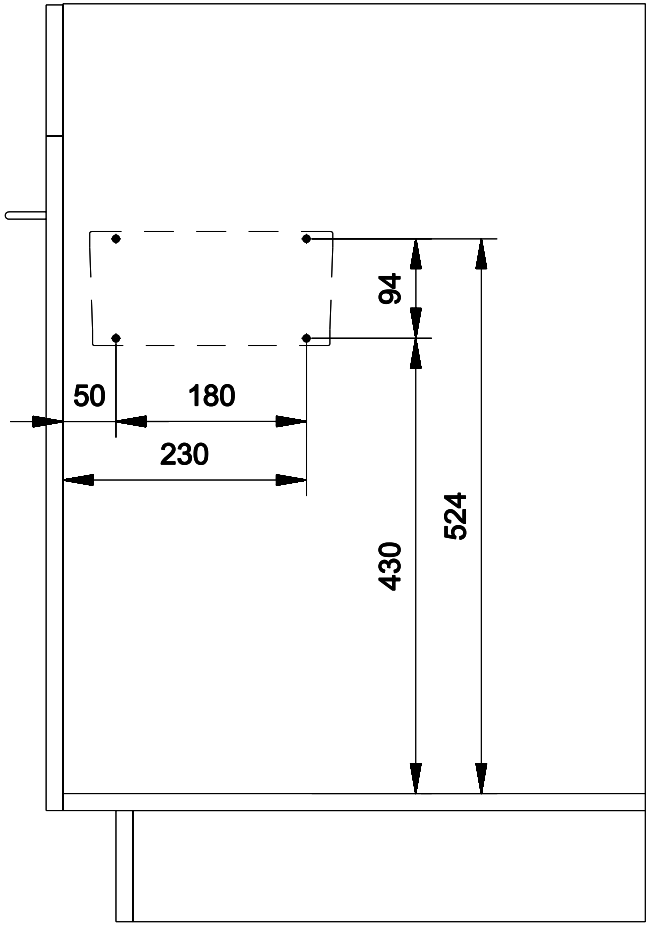

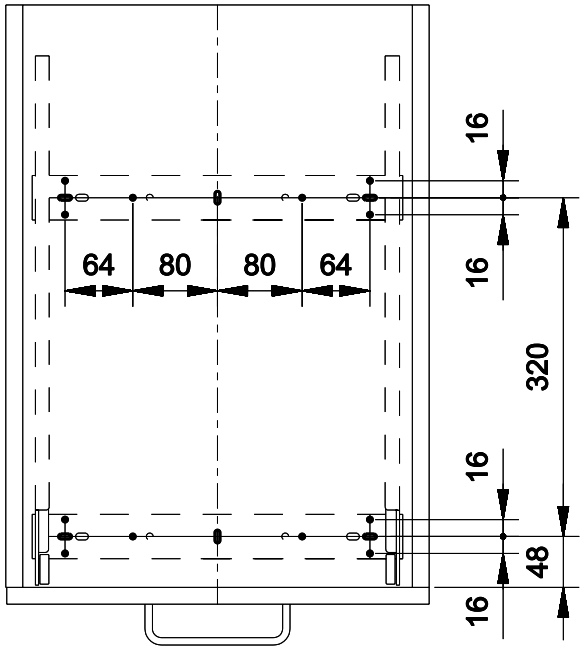

Bohrbilder: Front / Kastenboden / Seitenwand L+R

BOXX40 - R

Massstab	Gezeichnet	04.06.2010	H. Forrer
1:5	Geprueft		
	Ersetzt durch:		
	Ersatz fuer:		

STOCKLI

A. & J . Stöckli AG
CH-8754 Netstal

Zeichnungs-Nr.

Index