Müllex X40 L35 Vara

> Weblink

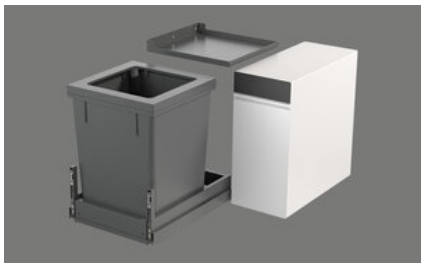

Artikel Nr.
40.002.935.00

Preis CHF
315.- exkl. MwSt

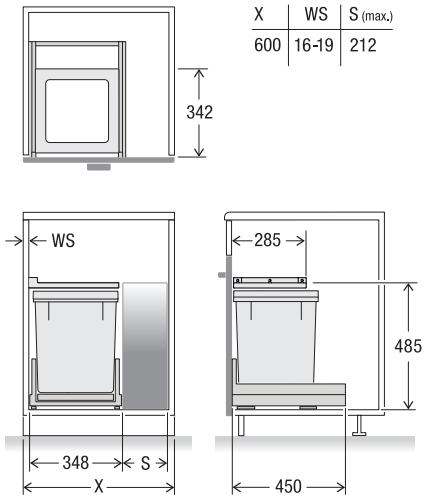

X	WS	S (max.)
600	16-19	212

Spanplattenschrauben
Vis pour panneau d'aggloméré
Vite per pannelli di truciolato
Pan Chipboard Screw

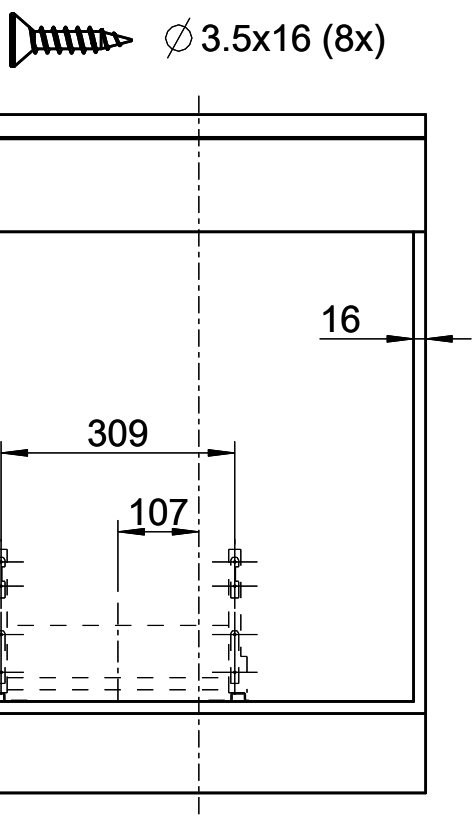

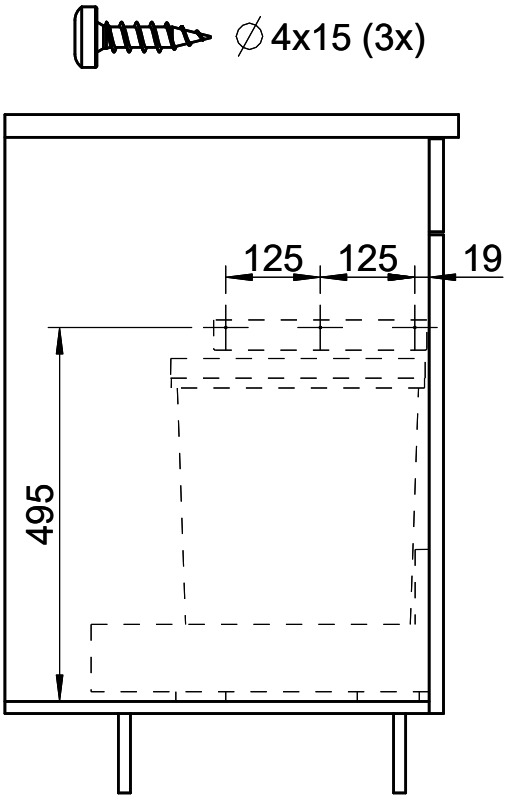

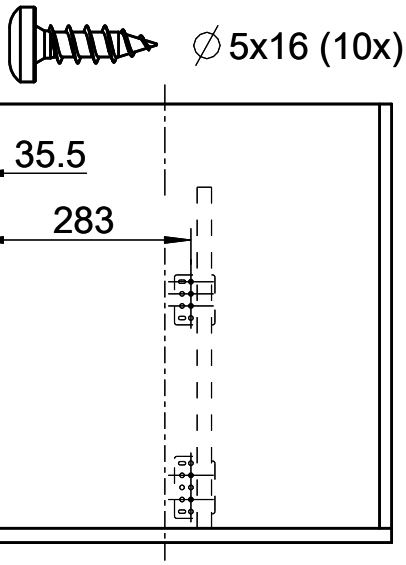

Bohrbild, X40 L35 VARA
Dessin de perçage, X40 L35 VARA
Disegno di foratura, X40 L35 VARA
Drilling drawing, X40 L35 VARA

Scale 1:10 Format A4	Created	19.03.2025	proE
	Modified	20.03.2025	proE
	State	Freigegeben	
Drawing-No. / File-Name			Index
1003883			-.2

A. & J. Stöckli AG, CH-8754 Netstal

MÜLLEX