Nemo NEM N 100

> Weblink



Einbauart
Einlege-Spülen

Modell
NEM N 100

Material
Cristalite Plus

Artikel Nr.
10.102.994.00

Unterschrank
55 cm

Ventil
3½" Raumspar

Farbe
Nero

Preis CHF
1'260.- exkl. MwSt

Beckendimensionen
513x358x180mm

Beckenradius
15 mm

Ventilvormontage
Ohne Ventilmontage

Standard-Drehknopf



Drehknopf Schock

Preise (Stand 23.11.26 / exkl. MwSt)

Modell	Material	Ventil	Artikel Nr.	Preis CHF	
Nemo NEM N 100	Cristalite Plus, Nero	3½" Raumspar	10.102.994.00	1'260.-	> Weblink

Produktbeschreibung

Material
Granitspülen Cristalite Plus: Die Granitspülen von Schock bestehen zu ca. 80% aus Quarz, dem härtesten Bestandteil von Granit. Gebunden wird der Granit durch hochwertigstes Acryl. Die Zusammensetzung aus Acryl und Granit macht die Spülen robust gegen Kratzer und Schmutz und bewirkt ihre Langlebigkeit.

Farbbezeichnung Schock: Nero

Passende Artikel



> Weblink
40.001.024.00 / CHF
427.-
Müllex Boxx 55/60-R Bio

Ersatzteile

Passende Ersatzteile finden Sie hier > Weblink

Suter Inox AG
Schachenstrasse 20
CH-5116 Schinznach-Bad
T +41 58 263 64 00
suter@suterch
suter.ch

Nemo NEM N 100

Masse / Ausschnittkontur
Dimensions / contour de découpe
Dimensioni / contorno dell apertura

SUTER

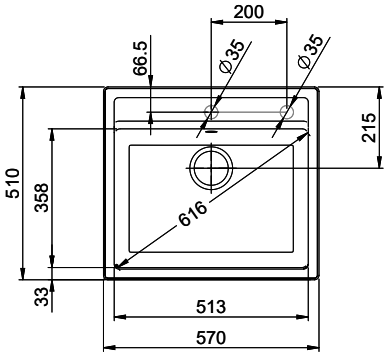

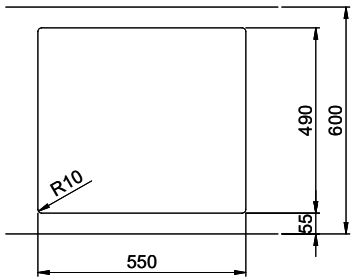

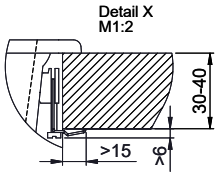

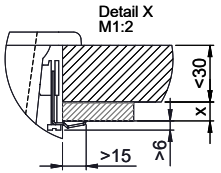

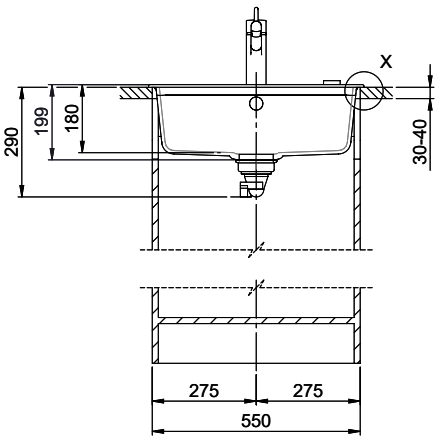

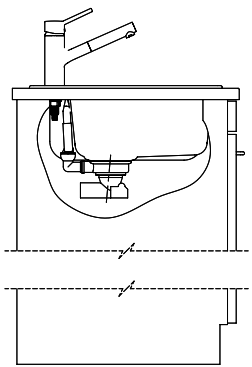

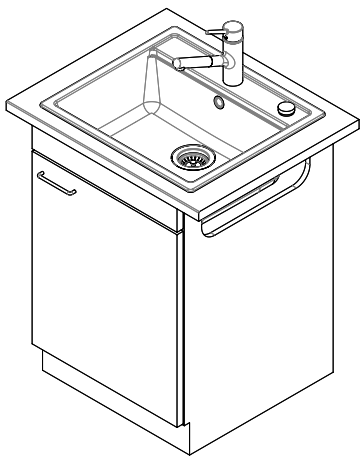

Für dieses Dokument und den darin dargestellten Gegenstand behalten wir uns alle Rechte vor. Vervielfältigung, Bekanntgabe an Dritte oder Verwendung seines Inhalts ohne unsere Zustimmung ist verboten. © Copyright 2005 Suter Inox AG. All rights reserved.

Zeichn. Nr.:	Dok. Nr.:00.01-12.0012.00.00	Index: A+	daf	30.10.2012