Resteschale, gelocht

> Weblink



Dimensionen
175x415x80mm

Artikel Nr.
40.000.914.00

Preis CHF
106.- exkl. MwSt

Produktbeschreibung

Passend zu:
Zaros: ZOS 90
Comfort: COM 40 / COM 40U
Vantis: alle Modelle, ausgenommen V 11U / V 50-35IF / V 50-35U
Silver Star: SIL 18U / SIL 34U /SIL 45U / SIL 45IF / SIS 50U / SIS 50IF / SIL 55U / SIL 55IF / SIL 18/34U (alle Modelle, ausgenommen SIL 50 / SIL 100 / SIL 50IF/A / SIL 50U)

Suter Inox AG
Schachenstrasse 20
CH-5116 Schinznach-Bad
Tel. +41 56 463 63 33
Fax +41 56 463 63 30
E-Mail: suter@suter.ch

Silver Star SIL 18U Resteschale

SUTER inox technik





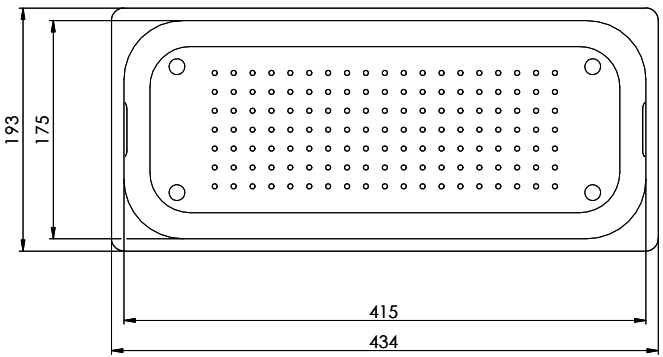

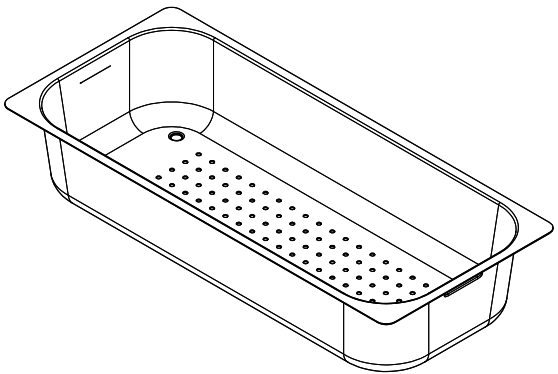

Für diese Dokumente und den darin dargestellten Gegenstand behalten wir uns die Rechte vor. Vervielfältigung, Bekanntgabe an Dritte oder Verwendung dieses Inhalts, ohne unsere ausdrückliche Genehmigung ist untersagt. ©Copyright 2005 Suter Inox AG. All rights reserved.

Art.Nr.:	Zeichn.Nr.: 13.04-06.1001.01	Index: A+	mf	09.08.2006