Resteschale, gelocht

> Weblink



Dimensionen
155x335x80mm

Artikel Nr.
40.000.971.00

Preis CHF
106.- exkl. MwSt

Produktbeschreibung

Passend zu:
Comfort: alle COM-Modelle: COM 16U / COM 34U / COM 16/34U / COM 34 / COM 75 / COM 90 / COM 90A / COM 100. Ausgenommen: COM 40 / COM 40U
Zaros: ZOS 75 / ZOS 100

Suter Inox AG
Schachenstrasse 20
CH-5116 Schinznach-Bad
Tel. +41 56 463 63 33
Fax +41 56 463 63 30
E-Mail: suter@suter.ch

Resteschale Silver Star SIL 16

SUTER inox technik





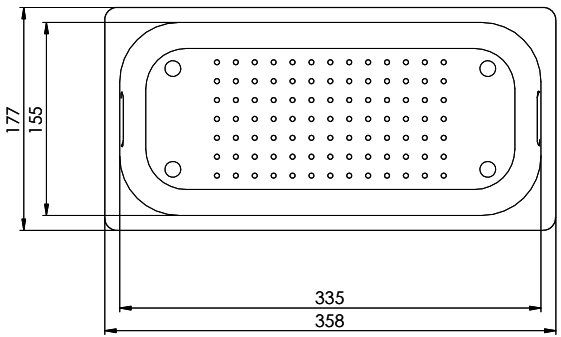

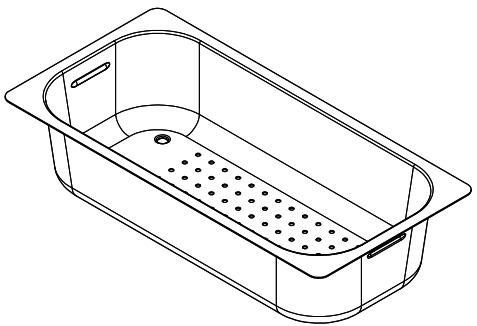

Für diese Dokumentation und den darin dargestellten Gegenstand behalten wir uns die gesetzlichen Rechte vor. Vervielfältigung, Bekanntgabe an Dritte oder Verwendung dieses Inhalts ohne unsere ausdrückliche Zustimmung ist untersagt. ©Copyright 2005 Suter Inox AG. All rights reserved.

Art.Nr.:	Zeichn.Nr.: 13.04-07.1000.01	Index: A+	mf	06.06.07