Schneidebrett, aus Kunststoff

> Weblink



Dimensionen
220x432x28mm

Artikel Nr.
40.001.277.00

Preis CHF
151.- exkl. MwSt

Produktbeschreibung

Passend zu:
Accento / Daneo / Carbon / Brooklyn / Purino / Gastro Star / Gastro MaXX

Suter Inox AG
Schachtstrasse 20
CH-5116 Schinznach-Bad
T +41 08 203 34 00
suter@suter.ch
suter.ch

Schneidebrett Linero/Daneo/Carbon/Brooklyn

SUTER

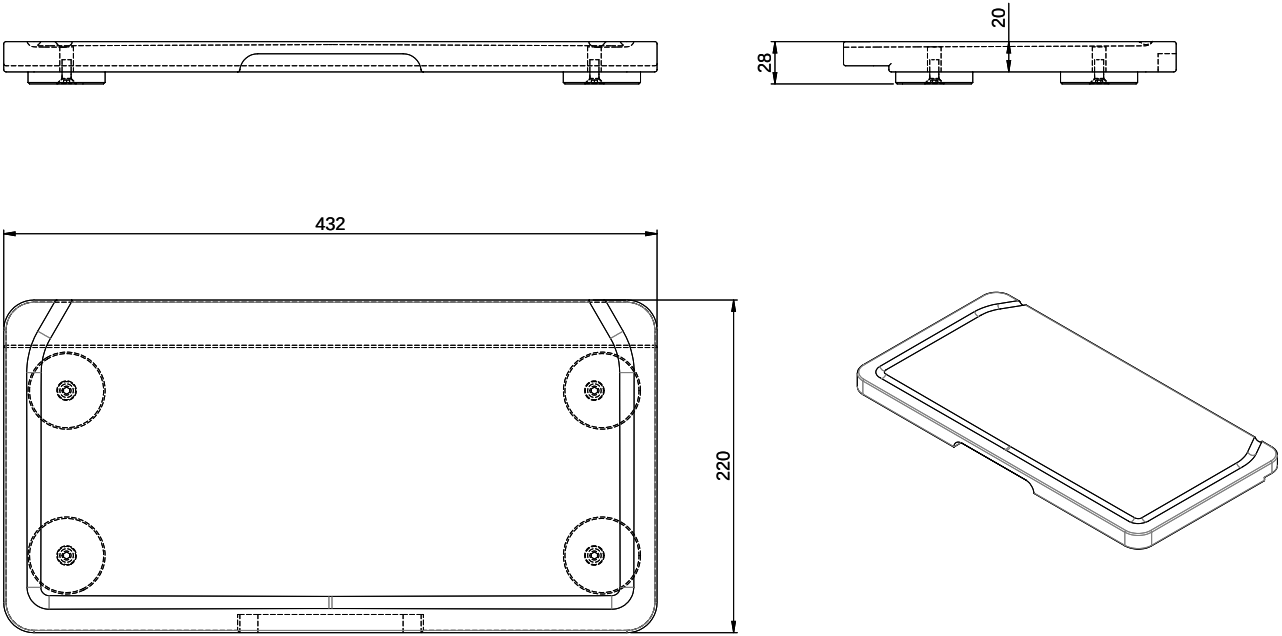

Für dieses Dokument und den darin dargestellten Gegenstand behalten wir uns alle Rechte vor. Vervielfältigung, Bekanntgabe an Dritte oder Verwendung seines Inhalts ohne unsere Zustimmung ist verboten. © Copyright 2005 Suter Inox AG. All rights reserved.

Zeichn. Nr.:	Dok. Nr.: 13.03-12.1005.00.00	Index: A+	daf	23.08.2012