Silver Star SIL 18U + SIL 34U

> Weblink



Einbauart
Unterbau-Becken

Modell
SIL 34U
SIL 18U

Material
Edelstahl 18/10

Artikel Nr.
10.103.086.00

Unterschrank
60 cm

Ventil
3½" Tipo
3½" Tipo

Oberfläche
Matt

Preis CHF
1'232.- exkl. MwSt

Beckendimensionen
340x420x175mm
180x420x140mm

Beckenradius
50 mm

Ab- und Überlauftechnik



Sieb - Typ S



Verdeckter Überlauf

Ventilvormontage
Ventilmontage ab Werk

Dispenser-Einbauoption
Frei positionierbar

Ab- und Überlauftechnik
Standard-Zugknopf

Preise (Stand 23.11.26 / exkl. MwSt)

Modell	Material	Ventil	Artikel Nr.	Preis CHF	
Silver StarSIL 34U	Edelstahl 18/10, Matt	3½" Tipo	10.103.085.00	700.-	> Weblink
	Edelstahl 18/10, Glanz	3½" Tipo	10.103.613.00	700.-	> Weblink
	Edelstahl 18/10, Matt	3½" Raumspar	10.102.118.00	741.-	> Weblink
	Edelstahl 18/10, Glanz	3½" Raumspar	10.103.612.00	741.-	> Weblink
Silver StarSIL 18U	Edelstahl 18/10, Matt	3½" Tipo	10.102.117.00	571.-	> Weblink
	Edelstahl 18/10, Glanz	3½" Tipo	10.103.610.00	571.-	> Weblink
Silver Star SIL 18U + SIL 34U	Edelstahl 18/10, Matt	3½" Tipo + 3½" Tipo	10.103.086.00	1'232.-	> Weblink
	Edelstahl 18/10, Glanz	3½" Tipo + 3½" Tipo	10.103.616.00	1'232.-	> Weblink
	Edelstahl 18/10, Matt	3½" Raumspar + 3½" Tipo	10.102.567.00	1'273.-	> Weblink
	Edelstahl 18/10, Glanz	3½" Raumspar + 3½" Tipo	10.103.615.00	1'273.-	> Weblink

Zubehör

Optionales Zubehör



> Weblink
40.000.914.00 / CHF 106.-
Resteschale, gelocht



> Weblink
40.001.290.00 / CHF 106.-
Resteschale, ungelocht



> Weblink
40.000.915.00 / CHF 151.-
Schneidebrett, aus Glas, weiss

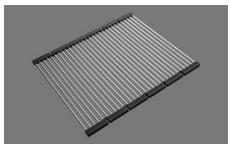

> Weblink
40.001.138.00 / CHF 125.-
Inox Pad

Passende Artikel



> Weblink
40.001.314.00 / CHF 155.-
Dispenser Nano



> Weblink
40.001.024.00 / CHF 427.-
Müllex Boxx 55/60-R Bio

Silver Star SIL 18U + SIL 34U

> Weblink

Ersatzteile

Passende Ersatzteile finden Sie hier > Weblink

Suter Inox AG
Schacherstrasse 20
CH-5116 Schinznach-Bad
T +41 58 263 64 00
suter@suterch
suter.ch

Silver Star SIL 18U + SIL 34U

Masse / Ausschnittkontur
Dimensions / contour de découpe
Dimensioni / contorno dell apertura

SUTER

Bohrung für Zug- und Druckknöpfe ø14
Bohrung für Drehknopf ø25

Trou pour boutons et Poussoirs de commande ø14
Trou pour bouton rotatif ø25

Foro per Pomelli tiranti e Pomelli pulsanti ø14
Foro per Pomolo girevoli ø25

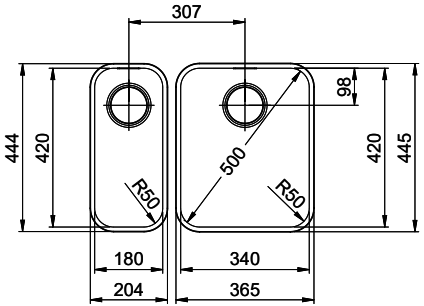

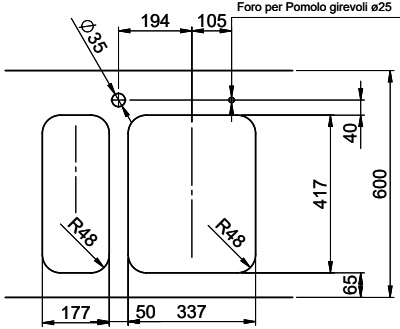

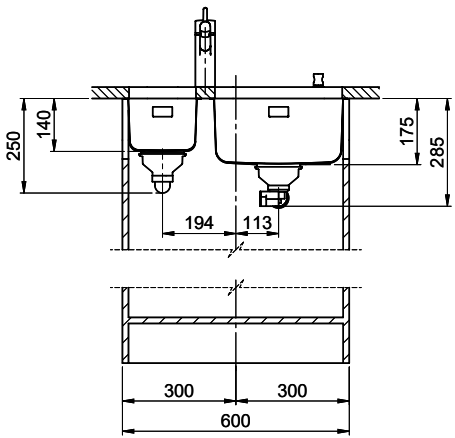

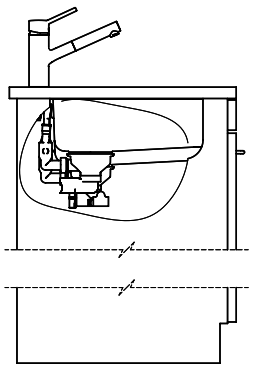

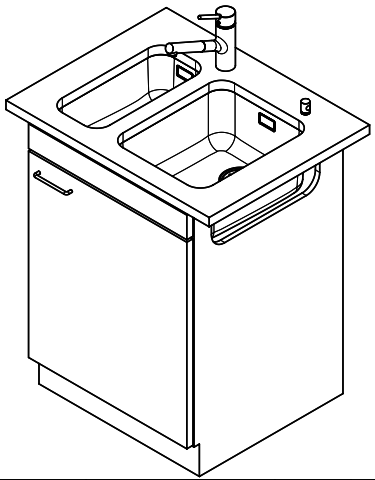

Für diesen Dokument und den darin dargestellten Gegenstand behalten wir uns alle Rechte vor. Vervielfältigung, Bekanntgabe an Dritte oder Verwendung seines Inhalts ohne unsere Zustimmung ist verboten. © Copyright 2005 Suter Inox AG. All rights reserved.

Zeichn. Nr.:	Dok. Nr.: 00.01-22.0123.21.21	Index: 01	daf	24.10.2022