## Silver Star SIL 18U + SIL 34U

> Weblink



**Einbauart**
Unterbau-Becken

**Modell**
SIL 34U
SIL 18U

**Material**
Edelstahl 18/10

**Artikel Nr.**
10.103.615.00

**Unterschrank**
60 cm

**Ventil**
3½" Raumspar
3½" Tipo

**Oberfläche**
Glanz

**Preis CHF**
1'273.- exkl. MwSt

**Beckendimensionen**
340x420x175mm
180x420x140mm

**Beckenradius**
50 mm

**Ab- und Überlauftechnik**



Sieb - Typ S



Verdeckter Überlauf

**Ventilvormontage**
Ventilmontage ab Werk

**Dispenser-Einbauoption**
Frei positionierbar

**Ab- und Überlauftechnik**

**Standard-Zugknopf**



Prime

### Preise (Stand 23.11.26 / exkl. MwSt)

| Modell | Material | Ventil | Artikel Nr. | Preis CHF | |
|---|---|---|---|---|---|
| Silver StarSIL 34U | Edelstahl 18/10, Matt | 3½" Tipo | 10.103.085.00 | 700.- | > Weblink |
| | Edelstahl 18/10, Glanz | 3½" Tipo | 10.103.613.00 | 700.- | > Weblink |
| | Edelstahl 18/10, Matt | 3½" Raumspar | 10.102.118.00 | 741.- | > Weblink |
| | Edelstahl 18/10, Glanz | 3½" Raumspar | 10.103.612.00 | 741.- | > Weblink |
| Silver StarSIL 18U | Edelstahl 18/10, Matt | 3½" Tipo | 10.102.117.00 | 571.- | > Weblink |
| | Edelstahl 18/10, Glanz | 3½" Tipo | 10.103.610.00 | 571.- | > Weblink |
| Silver Star SIL 18U + SIL 34U | Edelstahl 18/10, Matt | 3½" Tipo + 3½" Tipo | 10.103.086.00 | 1'232.- | > Weblink |
| | Edelstahl 18/10, Glanz | 3½" Tipo + 3½" Tipo | 10.103.616.00 | 1'232.- | > Weblink |
| | Edelstahl 18/10, Matt | 3½" Raumspar + 3½" Tipo | 10.102.567.00 | 1'273.- | > Weblink |
| | Edelstahl 18/10, Glanz | 3½" Raumspar + 3½" Tipo | 10.103.615.00 | 1'273.- | > Weblink |

### Zubehör

Optionales Zubehör



> Weblink
40.000.914.00 / CHF 106.-
Resteschale, gelocht



> Weblink
40.001.290.00 / CHF 106.-
Resteschale, ungelocht



> Weblink
40.000.915.00 / CHF 151.-
Schneidebrett, aus Glas, weiss

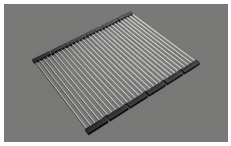

> Weblink
40.001.138.00 / CHF 125.-
Inox Pad

### Passende Artikel



> Weblink
40.001.314.00 / CHF 155.-
Dispenser Nano



> Weblink
40.001.024.00 / CHF 427.-
Müllex Boxx 55/60-R Bio

## Silver Star SIL 18U + SIL 34U

> Weblink

### Ersatzteile

Passende Ersatzteile finden Sie hier > Weblink

**Suter Inox AG**
Schacherstrasse 20
CH-5116 Schinznach-Bad
T +41 58 263 64 00
suter@suterch
suter.ch

# Silver Star SIL 18U + SIL 34U

**Masse / Ausschnittkontur**
**Dimensions / contour de découpe**
**Dimensioni / contorno dell apertura**

SUTER

Bohrung für Zug- und Druckknöpfe ø14
Bohrung für Drehknopf ø25

Trou pour boutons et Poussoirs de commande ø14
Trou pour bouton rotatif ø25

Foro per Pomelli tiranti e Pomelli pulsanti ø14
Foro per Pomolo girevoli ø25

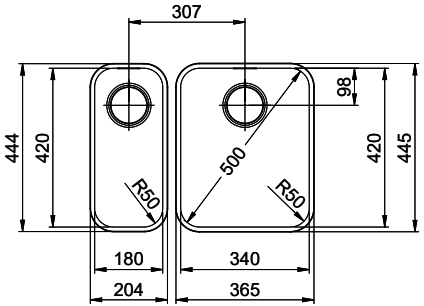


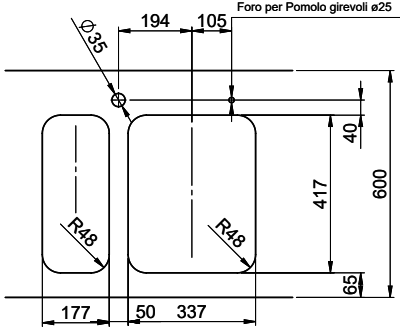


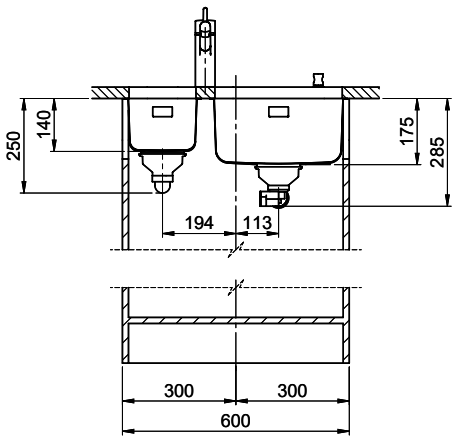


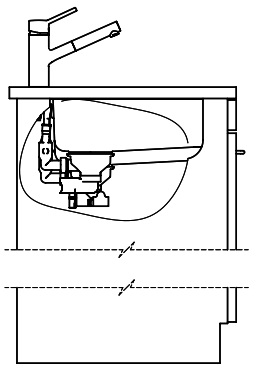

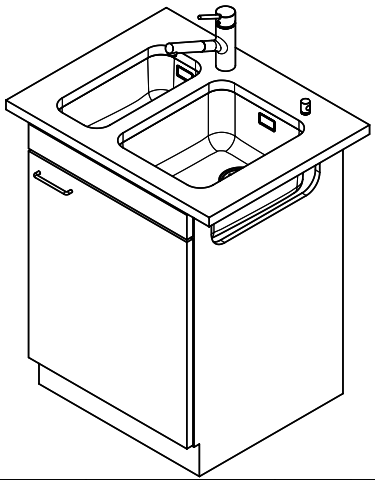

Für diesen Dokument und den darin dargestellten Gegenstand behalten wir uns alle Rechte vor. Vervielfältigung, Bekanntgabe an Dritte oder Verwendung seines Inhalts ohne unsere Zustimmung ist verboten. © Copyright 2005 Suter Inox AG. All rights reserved.

| Zeichn. Nr.: | Dok. Nr.: 00.01-22.0123.21.21 | Index: 01 | daf | 24.10.2022 |
|---|---|---|---|---|