## Silver Star SIL 18U + SIL 34U

> Weblink



**Einbauart**
Unterbau-Becken

**Modell**
SIL 34U
SIL 18U

**Material**
Edelstahl 18/10

**Artikel Nr.**
10.103.616.00

**Unterschrank**
60 cm

**Ventil**
3½" Tipo
3½" Tipo

**Oberfläche**
Glanz

**Preis CHF**
1'232.- exkl. MwSt

**Beckendimensionen**
340x420x175mm
180x420x140mm

**Beckenradius**
50 mm

**Ab- und Überlauftechnik**



Sieb - Typ S



Verdeckter Überlauf

**Ventilvormontage**
Ventilmontage ab Werk

**Dispenser-Einbauoption**
Frei positionierbar

**Ab- und Überlauftechnik**
**Standard-Zugknopf**

### Preise (Stand 23.11.26 / exkl. MwSt)

| Modell | Material | Ventil | Artikel Nr. | Preis CHF | |
|---|---|---|---|---|---|
| Silver StarSIL 34U | Edelstahl 18/10, Matt | 3½" Tipo | 10.103.085.00 | 700.- | > Weblink |
| | Edelstahl 18/10, Glanz | 3½" Tipo | 10.103.613.00 | 700.- | > Weblink |
| | Edelstahl 18/10, Matt | 3½" Raumspar | 10.102.118.00 | 741.- | > Weblink |
| | Edelstahl 18/10, Glanz | 3½" Raumspar | 10.103.612.00 | 741.- | > Weblink |
| Silver StarSIL 18U | Edelstahl 18/10, Matt | 3½" Tipo | 10.102.117.00 | 571.- | > Weblink |
| | Edelstahl 18/10, Glanz | 3½" Tipo | 10.103.610.00 | 571.- | > Weblink |
| Silver Star SIL 18U + SIL 34U | Edelstahl 18/10, Matt | 3½" Tipo + 3½" Tipo | 10.103.086.00 | 1'232.- | > Weblink |
| | Edelstahl 18/10, Glanz | 3½" Tipo + 3½" Tipo | 10.103.616.00 | 1'232.- | > Weblink |
| | Edelstahl 18/10, Matt | 3½" Raumspar + 3½" Tipo | 10.102.567.00 | 1'273.- | > Weblink |
| | Edelstahl 18/10, Glanz | 3½" Raumspar + 3½" Tipo | 10.103.615.00 | 1'273.- | > Weblink |

### Zubehör

Optionales Zubehör



> Weblink
40.000.914.00 / CHF 106.-
Resteschale, gelocht



> Weblink
40.001.290.00 / CHF 106.-
Resteschale, ungelocht



> Weblink
40.000.915.00 / CHF 151.-
Schneidebrett, aus Glas, weiss

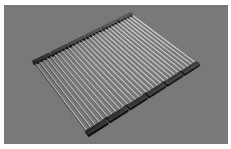

> Weblink
40.001.138.00 / CHF 125.-
Inox Pad

### Passende Artikel



> Weblink
40.001.314.00 / CHF 155.-
Dispenser Nano



> Weblink
40.001.024.00 / CHF 427.-
Müllex Boxx 55/60-R Bio

## Silver Star SIL 18U + SIL 34U

> Weblink

### Ersatzteile

Passende Ersatzteile finden Sie hier > Weblink

**Suter Inox AG**
Schachenstrasse 20
CH-5116 Schinznach-Bad
T +41 56 203 64 00
suter@suterch
suter.ch

# Silver Star SIL 18U + SIL 34U

**Masse / Ausschnittkontur**
**Dimensions / contour de découpe**
**Dimensioni / contorno dell apertura**

SUTER

Bohrung für Zug- und Druckknöpfe ø14
Bohrung für Drehknopf ø25

Trou pour boutons et Poussoirs de commande ø14
Trou pour bouton rotatif ø25

Foro per Pomelli tiranti e Pomelli pulsanti ø14
Foro per Pomolo girevoli ø25

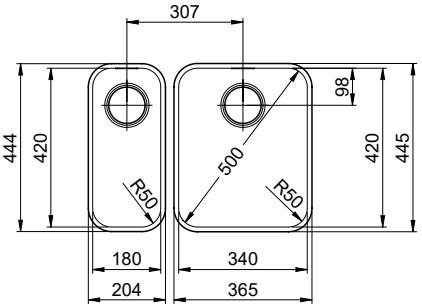


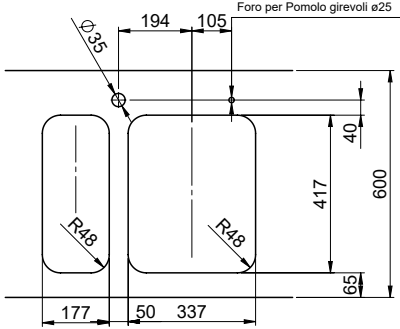


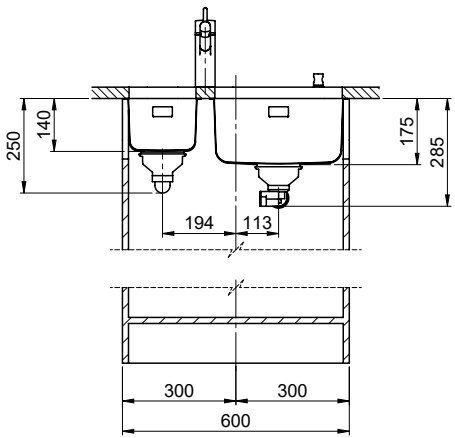


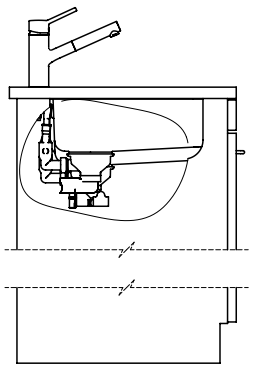

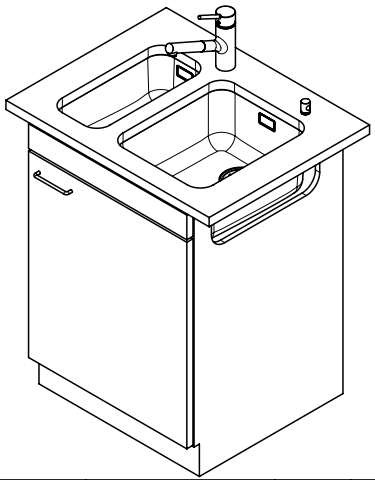

Für diesen Dokumen t und den darin dargestellten Gegenstand behalten wir uns alle Rechte vor. Vervielfältigung, Bekanntgabe an Dritte oder Verwendung seines Inhalts ohne unsere Zustimmung ist verboten. © Copyright 2005 Suter Inox AG, All rights reserved.

| Zeichn. Nr.: | Dok. Nr.: 00.01-22.0123.21.21 | Index: 01 | daf | 24.10.2022 |
|---|---|---|---|---|

Suter Inox AG
Schachenstrasse 20
CH-5116 Schinznach-Bad
Tel. +41 56 463 63 33
Fax +41 56 463 63 30
E-Mail: suter@suter.ch

# Silver Star SIL 18U + SIL 34U

## Masse / Ausschnittkontur

SUTER inox technik

Becken 180 x 420 x 140mm, 6.5 Liter
Becken 340 x 420 x 175mm, 17.5 Liter

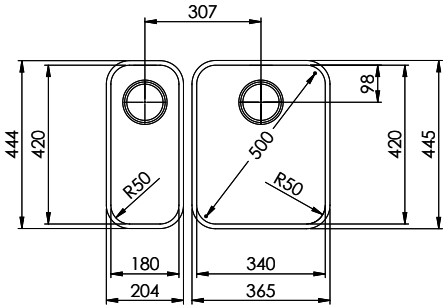


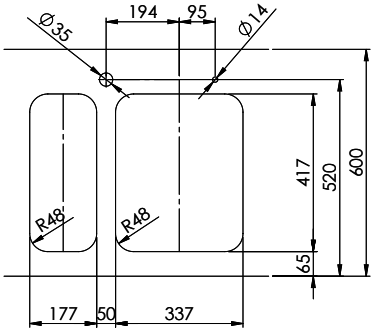


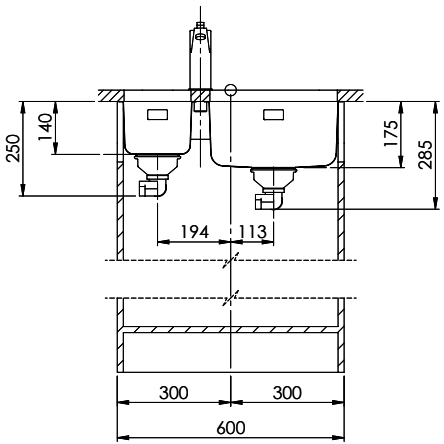


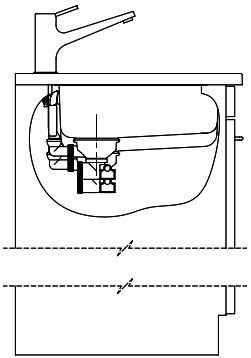

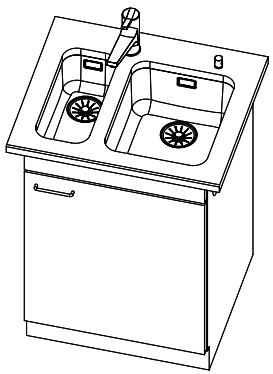

Für dieses Dokument und den darin dargestellten Gegenstand behalten wir uns alle Rechte vor. Vervielfältigung, Bekanntgabe an Dritte oder Verwendung seines Inhalts ohne unsere Zustimmung ist verboten. © Copyright 2005 Suter Inox AG. All rights reserved.

| Art.Nr.: | Zeichn.Nr.: 00.01-06.1006.00.00 | Index: A+ | daf | 21.02.2006 |
|---|---|---|---|---|