Silver Star SIL 34U

> Weblink



Einbauart
Unterbau-Becken

Modell
SIL 34U

Material
Edelstahl 18/10

Artikel Nr.
10.102.118.00

Unterschrank
40 cm

Ventil
3½" Raumspar

Oberfläche
Matt

Preis CHF
741.- exkl. MwSt

Beckendimensionen
340x420x175mm

Beckenradius
50 mm

Ab- und Überlauftechnik



Sieb - Typ S



Verdeckter Überlauf

Ventilvormontage
Ventilmontage ab Werk

Dispenser-Einbauoption
Frei positionierbar

Ab- und Überlauftechnik

Standard-Zugknopf



Prime

Preise (Stand 23.11.26 / exkl. MwSt)

Modell	Material	Ventil	Artikel Nr.	Preis CHF	
Silver Star SIL 34U	Edelstahl 18/10, Matt	3½" Tipo	10.103.085.00	700.-	> Weblink
	Edelstahl 18/10, Glanz	3½" Tipo	10.103.613.00	700.-	> Weblink
	Edelstahl 18/10, Matt	3½" Raumspar	10.102.118.00	741.-	> Weblink
	Edelstahl 18/10, Glanz	3½" Raumspar	10.103.612.00	741.-	> Weblink

Zubehör

Optionales Zubehör



> Weblink
40.000.914.00 / CHF 106.-
Resteschale, gelocht



> Weblink
40.001.290.00 / CHF 106.-
Resteschale, ungelocht



> Weblink
40.000.915.00 / CHF 151.-
Schneidebrett, aus Glas, weiss

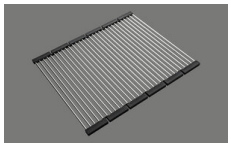

> Weblink
40.001.138.00 / CHF 125.-
Inox Pad

Ersatzteile

Passende Ersatzteile finden Sie hier > Weblink

Suter Inox AG
Schachenstrasse 20
CH-5116 Schinznach-Bad
T +41 56 203 24 00
suter@suter.ch
suter.ch

Silver Star SIL 34U

Masse / Ausschnittkontur
Dimensions / contour de d@coupe
Dimensioni / contorno dell apertura

SUTER

Bohrung f¿r Zug- und Druckkn°pfe ß14
Bohrung f¿r Drehknopf ß25

Trou pour boutons et Poussoirs de commande ß14
Trou pour bouton rotatif ß25

Foro per Pomelli tiranti e Pomelli pulsanti ß14
Foro per Pomolo girevoli ß25

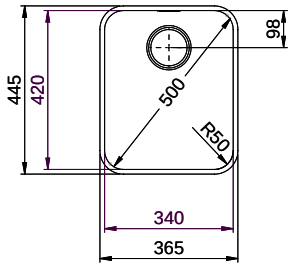

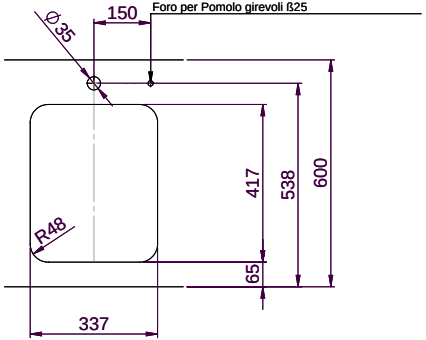

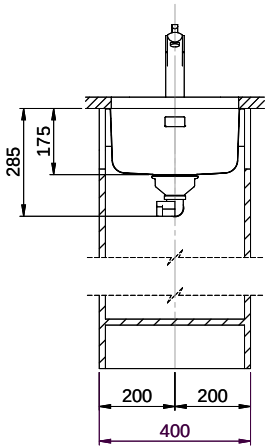

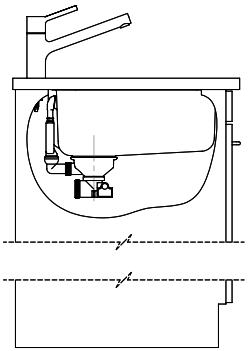

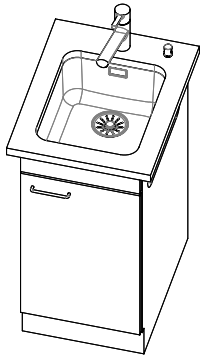

Auf diesen Dokumenten und den darin dargestellten Gegenstand behalten wir uns alle Rechte vor. Vervielfältigung, Bekanntgabe an Dritte oder Verwendung seines Inhalts ohne unsere Zustimmung ist verboten. © Copyright 2005 Suter Inox AG. All rights reserved.

Zeichn. Nr.:	Dok. Nr.:00.01-06.1006.00.01	Index: 00+	daf	07.12.2006