Silver Star SIL 50U + SIL 9U

> Weblink



Einbauart
Unterbau-Becken

Modell
SIL 50U
SIL 9U

Material
Edelstahl 18/10

Artikel Nr.
10.102.672.00

Unterschrank
55 cm

Ventil
3½" Raumspar
1½" Stopfen

Oberfläche
Matt

Preis CHF
1'040.- exkl. MwSt

Beckendimensionen
500x350x165mm
230x90x70mm

Beckenradius
50 mm

Ab- und Überlauftechnik


Sieb - Typ S


Verdeckter Überlauf

Ventilvormontage
Ventilmontage ab Werk

Dispenser-Einbauoption
Frei positionierbar

Ab- und Überlauftechnik

Standard-Zugknopf


Prime

Preise (Stand 23.11.26 / exkl. MwSt)

Modell	Material	Ventil	Artikel Nr.	Preis CHF	
Silver StarSIL 50U	Edelstahl 18/10, Matt	3½" Tipo	10.102.564.00	701.-	> Weblink
	Edelstahl 18/10, Glanz	3½" Tipo	10.102.814.00	701.-	> Weblink
	Edelstahl 18/10, Matt	3½" Raumspar	10.102.561.00	742.-	> Weblink
	Edelstahl 18/10, Glanz	3½" Raumspar	10.102.813.00	742.-	> Weblink
Silver StarSIL 9U	Edelstahl 18/10, Matt	1½" Stopfen	10.102.671.00	330.-	> Weblink
	Edelstahl 18/10, Glanz	1½" Stopfen	10.102.836.00	330.-	> Weblink
Silver Star SIL 50U + SIL 9U	Edelstahl 18/10, Matt	3½" Tipo + 1½" Stopfen	10.103.131.00	999.-	> Weblink
	Edelstahl 18/10, Glanz	3½" Tipo + 1½" Stopfen	10.103.130.00	999.-	> Weblink
	Edelstahl 18/10, Matt	3½" Raumspar + 1½" Stopfen	10.102.672.00	1'040.-	> Weblink
	Edelstahl 18/10, Glanz	3½" Raumspar + 1½" Stopfen	10.102.815.00	1'040.-	> Weblink

Zubehör

Optionales Zubehör


> Weblink
40.000.042.00 / CHF 81.-
Resteschale, gelocht


> Weblink
40.000.916.00 / CHF 106.-
Resteschale, gelocht

Passende Artikel


> Weblink
40.001.314.00 / CHF 155.-
Dispenser Nano


> Weblink
40.001.024.00 / CHF 427.-
Müllex Boxx 55/60-R Bio

Silver Star SIL 50U + SIL 9U

> Weblink

Ersatzteile

Passende Ersatzteile finden Sie hier > Weblink

Suter Inox AG
Schachenstrasse 20
CH-5116 Schinznach-Bad
Tel. +41 56 463 63 33
Fax +41 56 463 63 30
E-Mail: suter@suter.ch

Silver Star SIL 9U + SIL 50U

Masse / Ausschnittkontur

SUTER inox technik

Becken 500 x 350 x 165mm, 17 Liter
Becken 230 x 90 x 70mm, 1 Liter

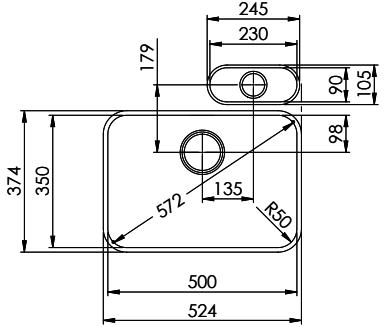

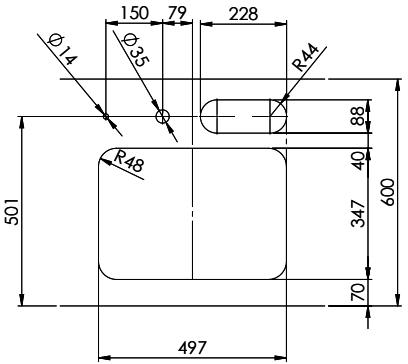

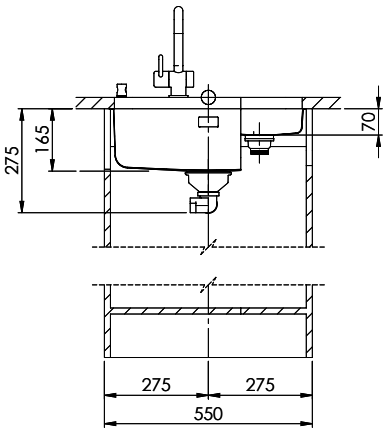

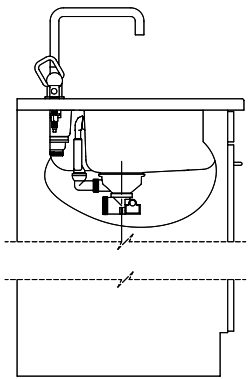

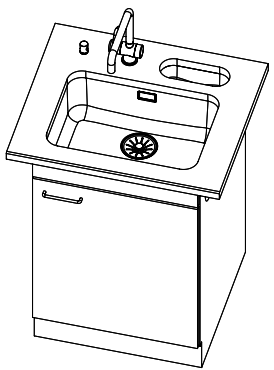

Für dieses Dokument und den darin dargestellten Gegenstand behalten wir uns alle Rechte vor. Vervielfältigung, Bekanntgabe an Dritte oder Verwendung seines Inhalts ohne unsere Zustimmung ist verboten. © Copyright 2003 Suter Inox AG. All rights reserved.

Art.Nr.:	Zeichn.Nr.: 12.01-07.1026.00.00	Index: A+	daf	28.12.2017