Silver Star SIS 50U

> Weblink



Einbauart
Unterbau-Becken

Modell
SIS 50U

Material
Edelstahl 18/10

Artikel Nr.
10.102.981.00

Unterschrank
55 cm

Ventil
3½" Tipo

Oberfläche
Matt

Preis CHF
913.- exkl. MwSt

Beckendimensionen
500x420x175mm

Beckenradius
50 mm

Ab- und Überlauftechnik


Sieb - Typ S


Verdeckter Überlauf

Ventilvormontage
Ventilmontage ab Werk

Dispenser-Einbauoption
Frei positionierbar

Ab- und Überlauftechnik
Standard-Zugknopf

Preise (Stand 23.11.26 / exkl. MwSt)

Modell	Material	Ventil	Artikel Nr.	Preis CHF	
Silver Star SIS 50U	Edelstahl 18/10, Matt	3½" Tipo	10.102.981.00	913.-	> Weblink
	Edelstahl 18/10, Glanz	3½" Tipo	10.102.982.00	913.-	> Weblink
	Edelstahl 18/10, Matt	3½" Raumspar	10.102.670.00	954.-	> Weblink
	Edelstahl 18/10, Glanz	3½" Raumspar	10.102.812.00	954.-	> Weblink

Zubehör

Optionales Zubehör


> Weblink
40.000.914.00 / CHF 106.-
Resteschale, gelocht


> Weblink
40.001.290.00 / CHF 106.-
Resteschale, ungelocht


> Weblink
40.000.915.00 / CHF 151.-
Schneidebrett, aus Glas, weiss

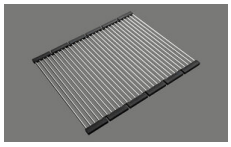
> Weblink
40.001.138.00 / CHF 125.-
Inox Pad

Passende Artikel


> Weblink
40.001.314.00 / CHF 155.-
Dispenser Nano


> Weblink
40.001.024.00 / CHF 427.-
Müllex Boxx 55/60-R Bio

Ersatzteile

Passende Ersatzteile finden Sie hier > Weblink

Suter Inox AG
Schacherstrasse 20
CH-5116 Schinznach-Bad
T +41 58 263 64 00
suter@suter.ch
suter.ch

Silver Star SIS 50U

Masse / Ausschnittkontur
Dimensions / contour de découpe
Dimensioni / contorno dell apertura

SUTER

Bohrung für Zug- und Druckknöpfe ø14
Bohrung für Drehknopf ø25

Trou pour boutons et Poussoirs de commande ø14
Trou pour bouton rotatif ø25

Foro per Pomelli tiranti e Pomelli pulsanti ø14
Foro per Pomolo girevoli ø25

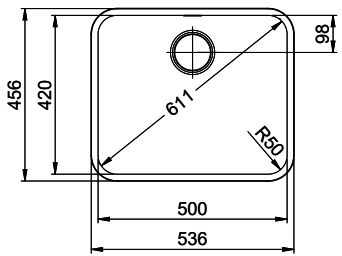

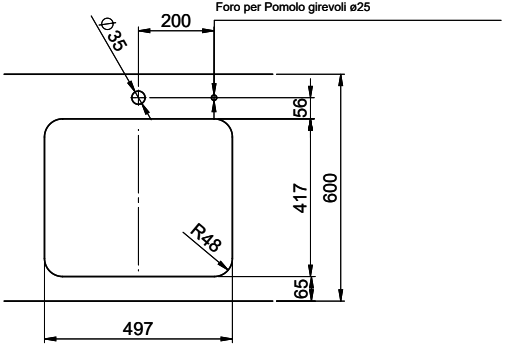

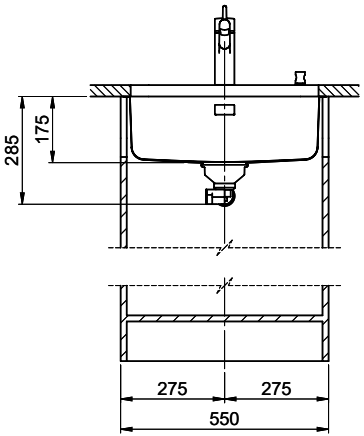

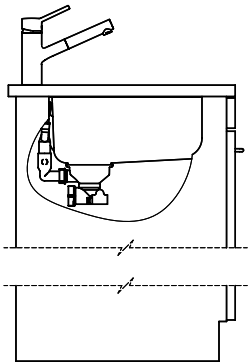

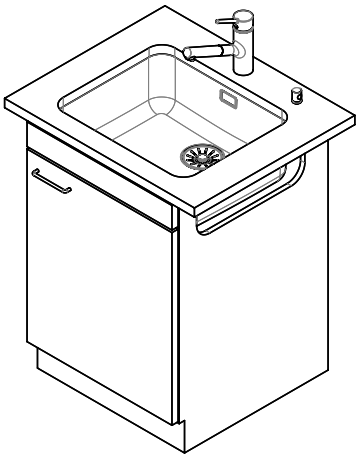

Für diesen Dokumen t und den darin dargestellten Gegenstand behalten wir uns alle Rechte vor. Vervielfältigung, Bekanntgabe an Dritte oder Verwendung seines Inhalts ohne unsere Zustimmung ist verboten. © Copyright 2005 Suter Inox AG. All rights reserved.

Zeichn. Nr.:	Dok. Nr.: 00.01-22.0127.21.21	Index: 01	daf	25.10.2022