Suter Ambiano

> Weblink



Modellreihe
Suter Ambiano

Version
Side Lever L

Artikel Nr.
40.003.053.00

Modell
Schwenkauslauf

Oberfläche
Pulverbeschichtung schwarz matt

Preis CHF
355.- exkl. MwSt

Produktbeschreibung

Energie-Etikette

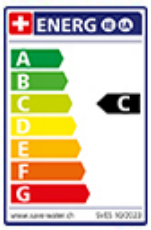

Schwenkbereich
360°

Durchflussmenge
12.90 (l / min (3bar))

Strahlarten
Normalstrahl

Position des Griffhebels
Rechts

Anschlussart
Flexible Anschlussschläuche

Extra
Kartusche keramisch

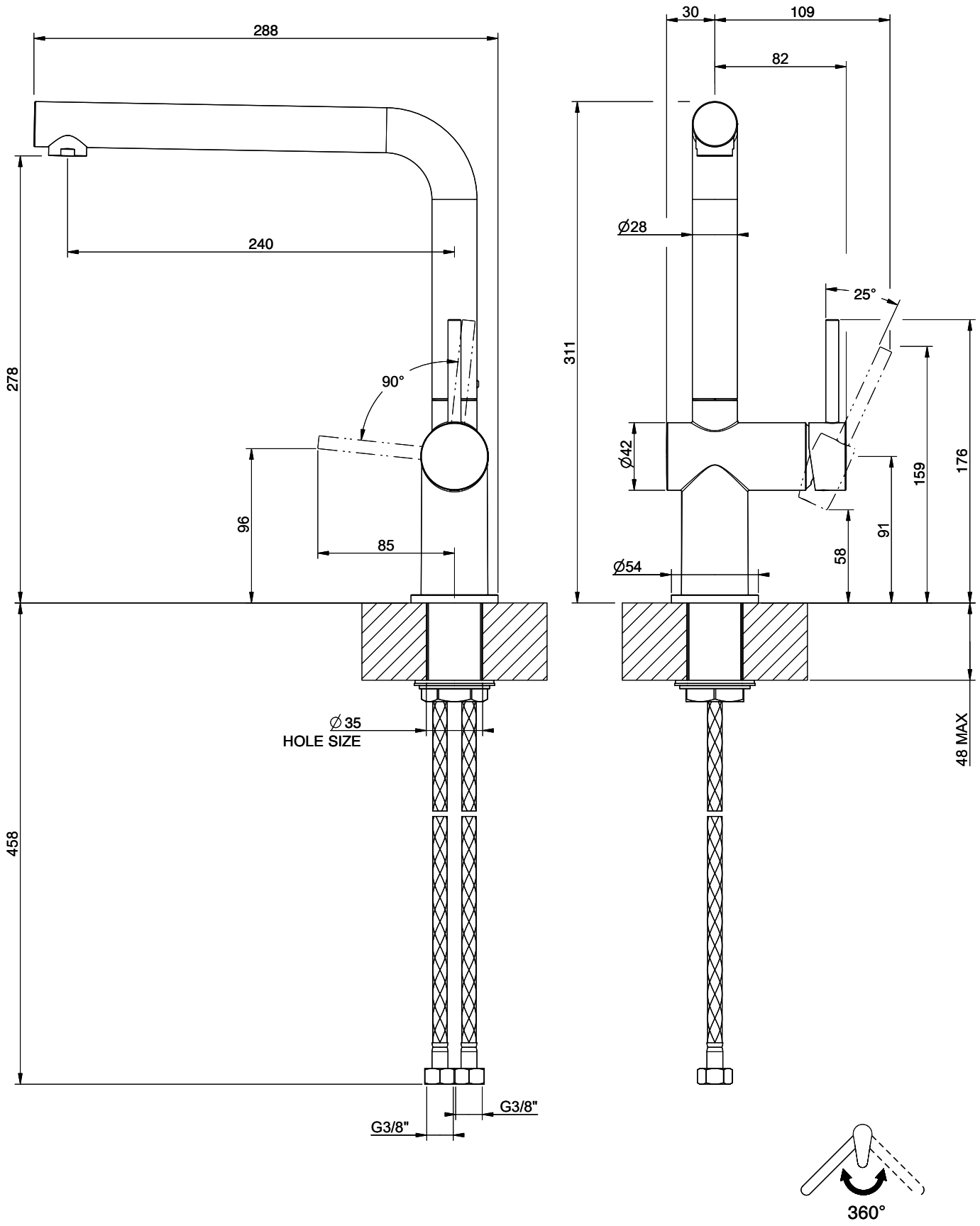

AMBIANO 60480

MISCELATORE LAVELLO MONOCOMANDO DA PIANO

Formato *A4*

Dis.: GPF6048000000A442

Gessi S.p.A.Parco Gessi,13037 Serravalle Sesia (Vercelli) Italy Tel.0039 0163 454111 Fax.0039 0163 453150 www.gessi.com e-mail:gessi@gessi.it

This drawing by its legislation cannot be disclosed or reproduced without a written authorization released by GESSI S.p.A. - 2025 Copyright© GESSI S.p.A.