Suter Vamos

> Weblink



Modellreihe
Suter Vamos

Artikel Nr.
40.003.090.00

Modell
Schwenkauslauf

Oberfläche
Chrom

Preis CHF
188.- exkl. MwSt

Produktbeschreibung

Energie-Etikette

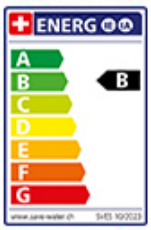

Schwenkbereich
360°

Durchflussmenge
9.00 (l / min (3bar))

Strahlarten
Normalstrahl

Anschlussart
Flexible Anschlussschläuche

Extra
Kartusche keramisch

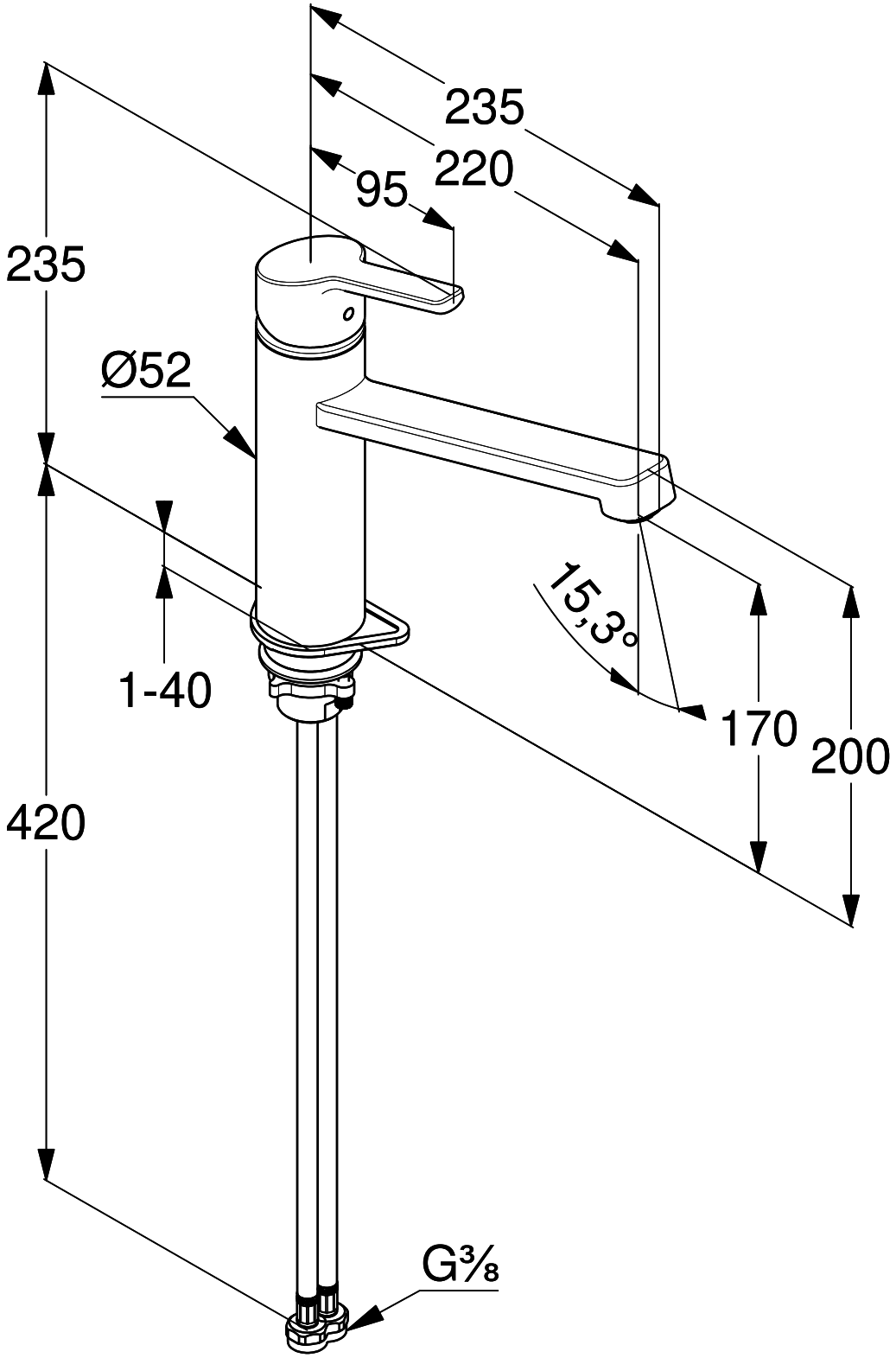
235
220
95
235
Ø52
1-40
15,3°
170
200
420
G⅜