Suter Vamos

> Weblink



Modellreihe
Suter Vamos

Artikel Nr.
40.003.091.00

Modell
Auszugsbrause

Oberfläche
Chrom

Preis CHF
248.- exkl. MwSt

Produktbeschreibung

Energie-Etikette

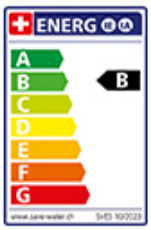

Schwenkbereich
110°

Durchflussmenge
9.00 (l / min (3bar))

Strahlarten
Normalstrahl

Auslaufart
Auslauf mit Nylonschlauch

Anschlussart
Flexible Anschlussschläuche

Extra
Kartusche keramisch

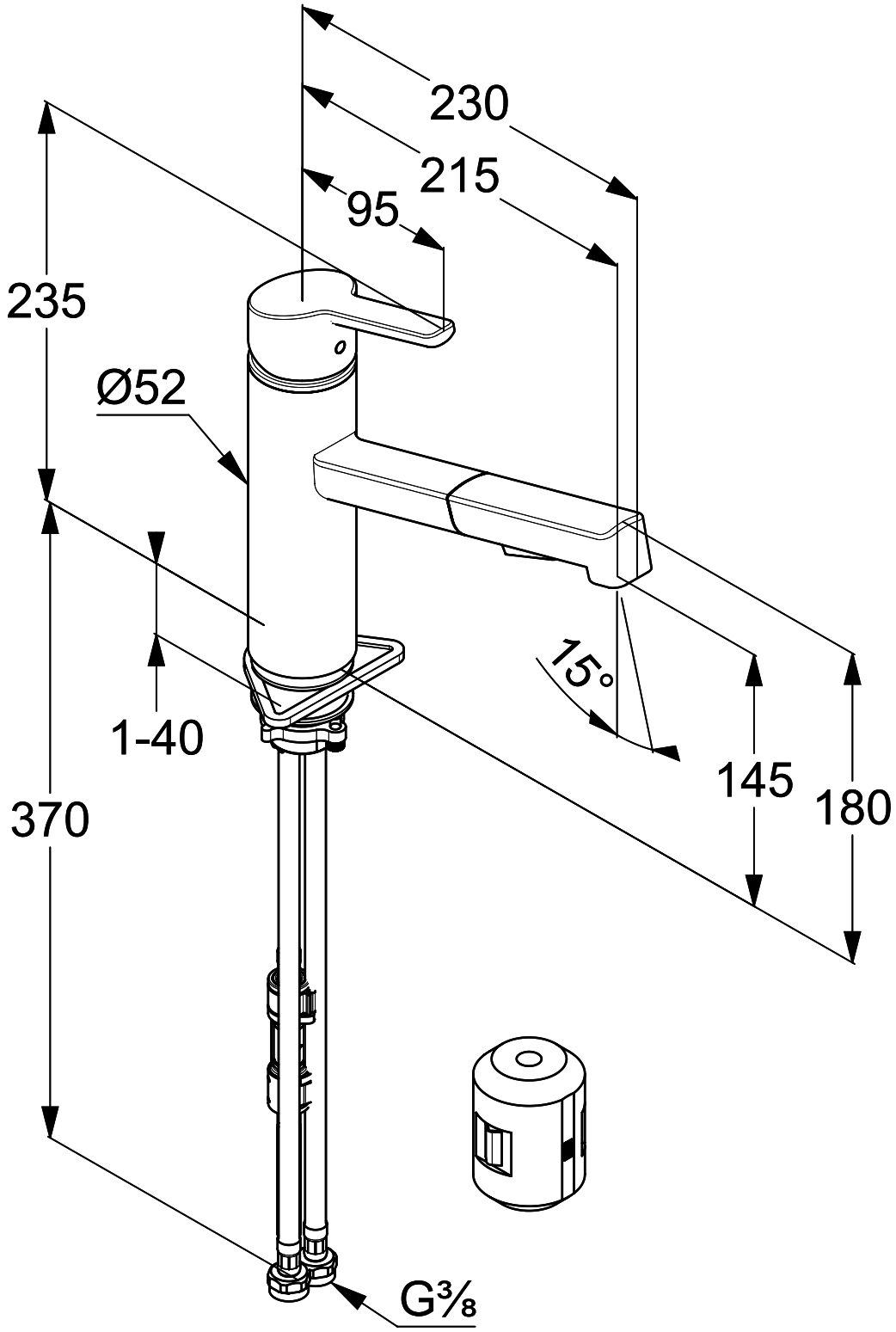
230
215
95
235
Ø52
1-40
370
15°
145
180
G⅜