## Suter Zetrix

> Weblink



**Modellreihe**
Suter Zetrix

**Artikel Nr.**
40.002.938.00

**Modell**
Schwenkauslauf

**Oberfläche**
Chrom

**Preis CHF**
178.- exkl. MwSt

### Produktbeschreibung

**Energie-Etikette**

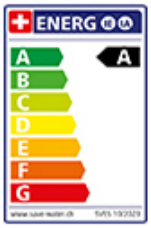


**Schwenkbereich**
180°

**Durchflussmenge**
8.00 (l / min (3bar))

**Anschlussart**
Flexible Anschlussschläuche

**Extra**
Kartusche keramisch
**Extra**
Kaltwasser: Hebelstellung in der Mitte

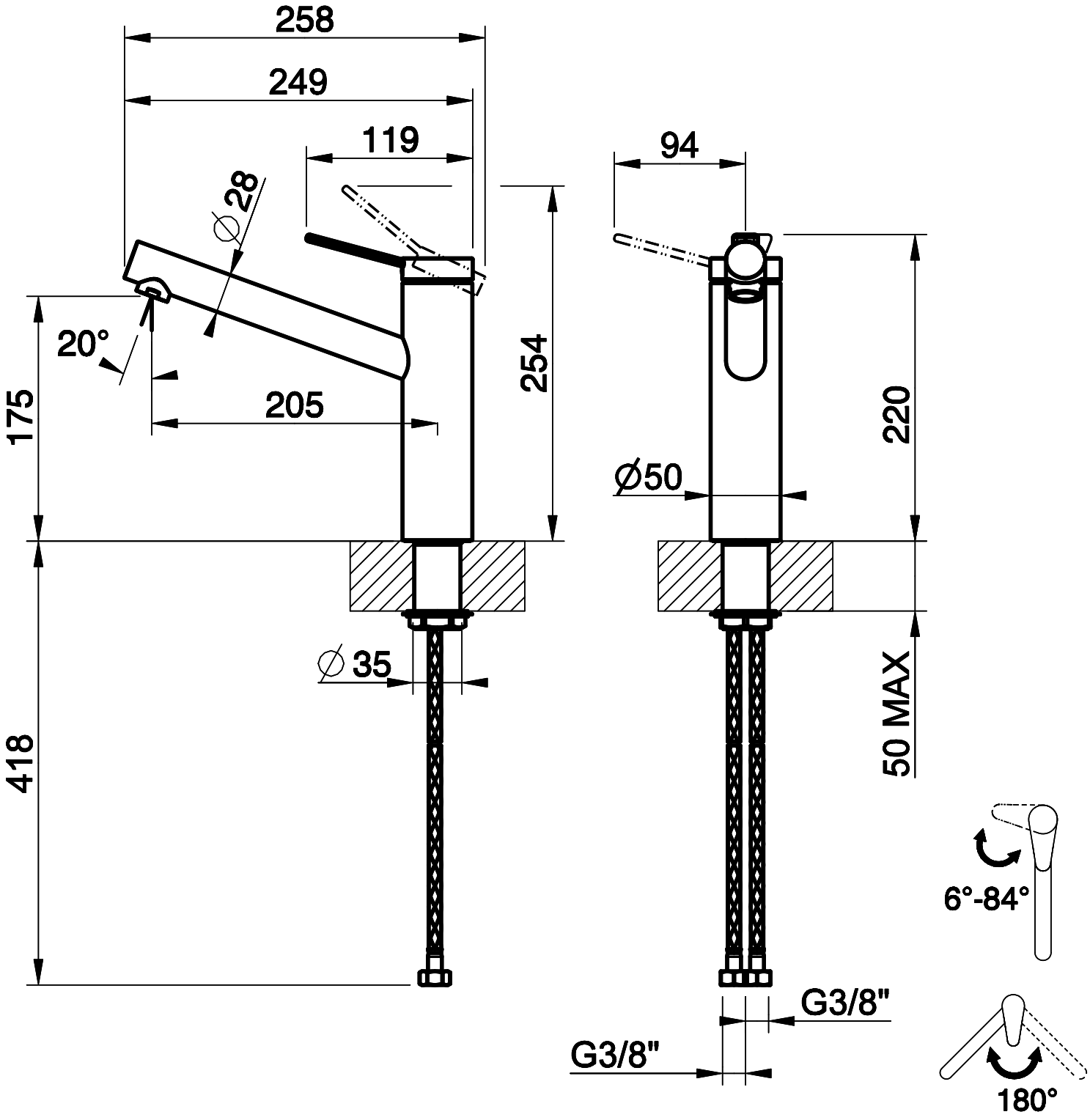

258
249
119
94
∅28
20°
175
205
254
220
∅50
∅35
418
50 MAX
6°-84°
G3/8"
G3/8"
180°