Suter Zetrix

> Weblink



Modellreihe
Suter Zetrix

Artikel Nr.
40.002.943.00

Modell
Auszugsbrause

Oberfläche
Pulverbeschichtung schwarz matt

Preis CHF
298.- exkl. MwSt

Produktbeschreibung

Energie-Etikette

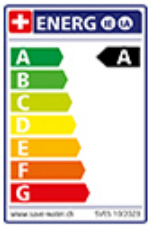

Schwenkbereich
120°

Durchflussmenge
7.00 (l / min (3bar))

Auslaufart
Auslauf mit Nylonschlauch

Anschlussart
Flexible Anschlussschläuche

Extra
Kartusche keramisch
Extra
Kaltwasser: Hebelstellung in der Mitte

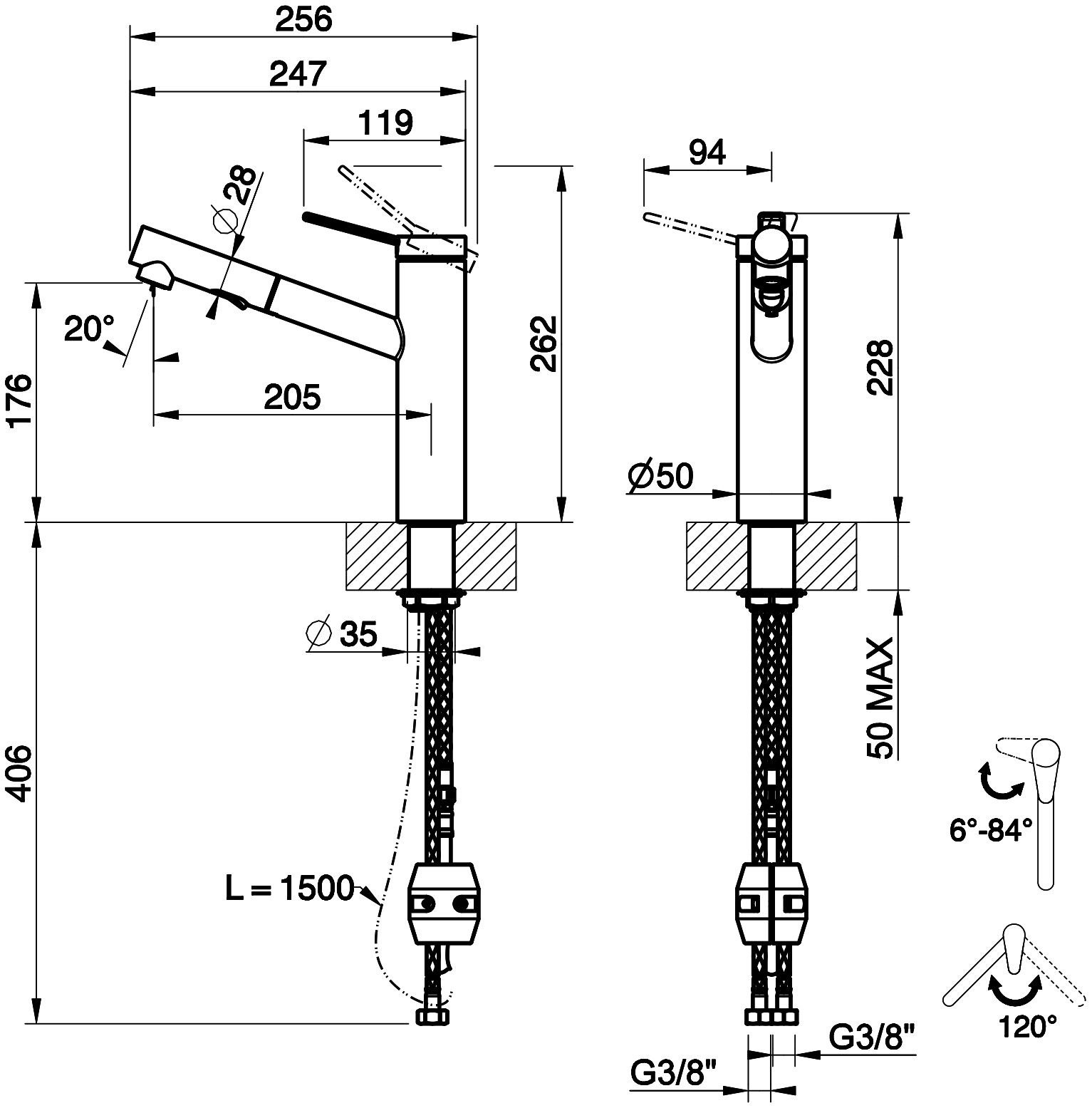
256
247
119
94
28
20°
176
205
262
228
406
Ø50
Ø 35
50 MAX
L = 1500
6°-84°
120°
G3/8"
G3/8"