Silver Star SX 50-42U Varix

> Weblink



Einbauart
Unterbau-Becken

Modell
SX 50-42U Varix

Material
Edelstahl 18/10

Artikel Nr.
10.105.316.00

Unterschrank
55 cm

Ventil
3½" Raumspar

Oberfläche
Mid-matt Eco

Preis CHF
657.- exkl. MwSt

Beckendimensionen
500x420x160mm

Beckenradius
50 mm

Ab- und Überlauftechnik



Verdeckter Überlauf

Ventilvormontage
Ohne Ventilmontage

Dispenser-Einbauoption
Frei positionierbar

Ab- und Überlauftechnik

Standard-Zugknopf



Prime

Preise (Stand 26.11.26 / exkl. MwSt)

Modell	Material	Ventil	Artikel Nr.	Preis CHF	
Silver Star SX 50-42U Varix	Edelstahl 18/10, Mid-matt Eco	3½" Siebstopfen	10.105.317.00	616.-	> Weblink
		3½" Raumspar	10.105.316.00	657.-	> Weblink

Zubehör

Optionales Zubehör



> Weblink
40.000.914.00 / CHF 106.-
Resteschale, gelocht



> Weblink
40.001.290.00 / CHF 106.-
Resteschale, ungelocht

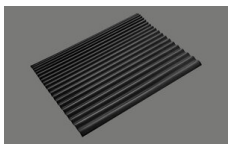

> Weblink
40.002.008.00 / CHF 51.-
Maro Abtropfmatte, Dark Grey

Ersatzteile

Passende Ersatzteile finden Sie hier > Weblink

Suter Inox AG
Schachenstrasse 20
CH-5116 Schinznach-Bad
T +41 58 263 64 00
suter@suter.ch
suter.ch

Silver Star SX 50-42U Varix

Masse / Ausschnittkontur
Dimensions / contour de découpe
Dimensioni / contorno dell'apertura

SUTER

Bohrung für Zug- und Druckknöpfe Ø14
Bohrung für Drehknopf Ø25

Trou pour boutons et Poussoirs de commande Ø14
Trou pour bouton rotatif Ø25

Foro per Pomelli tiranti e Pomelli pulsanti Ø14
Foro per Pomolo girevoli Ø25

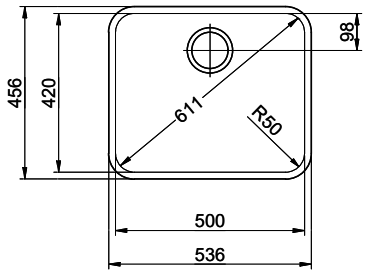

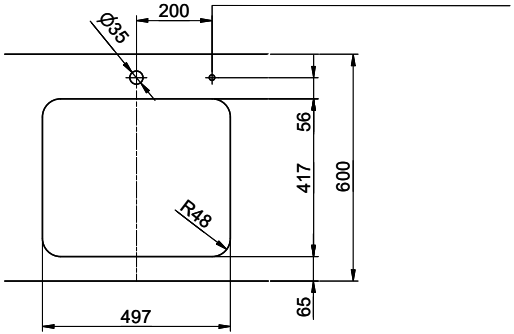

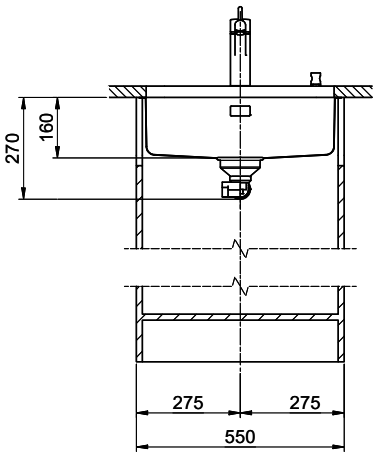

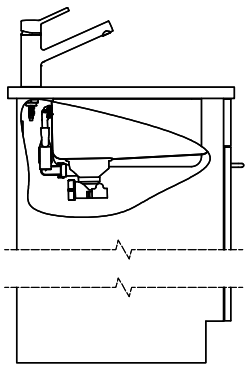

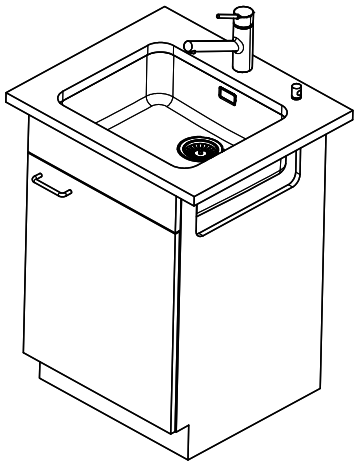

Für dieses Dokument und den darin dargestellten Gegenstand behalten wir uns alle Rechte vor. Vervielfältigung, Bekanntgabe an Dritte oder Verwendung seines Inhalts, ohne unsere Zustimmung ist verboten. © Copyright 2005 Suter Inox AG. All rights reserved.

Zeichn.Nr.:	Dok.Nr.: 00.01-23.0103.00.00	Index:	sam	04.09.2023