## Vantis V 50-35U

> Weblink




**Einbauart**
Unterbau-Becken

**Modell**
V 50-35U

**Material**
Edelstahl 18/10

**Artikel Nr.**
10.105.639.00

**Unterschrank**
55 cm

**Ventil**
3½" Tipo Desino

**Oberfläche**
Matt

**Preis CHF**
878.- exkl. MwSt

**Beckendimensionen**
500x350x165mm

**Beckenradius**
35 mm

**Ab- und Überlauftechnik**



Tipo Desino: Verdeckter Ablauf mit untenliegendem Korb - Typ M



Schwenkbare Überlaufkappe

**Ventilvormontage**
Ventilvormontage ab Werk

**Dispenser-Einbauoption**
Frei positionierbar

**Ab- und Überlauftechnik**

### Preise (Stand 24.11.26 / exkl. MwSt)

| Modell | Material | Ventil | Artikel Nr. | Preis CHF | |
|---|---|---|---|---|---|
| Vantis V 50-35U | Edelstahl 18/10, Matt | 3½" Tipo Desino | 10.105.639.00 | 878.- | > Weblink |
| | | 3½" Raumspar Desino | 10.105.262.00 | 878.- | > Weblink |
| | | 3½" TouchFlow Desino | 10.105.261.00 | 1'088.- | > Weblink |
| | | 3½" eFlow Desino | 10.105.260.00 | 1'203.- | > Weblink |

### Produktbeschreibung

**Reinigung**
Das Ablaufsieb Desino ist spülmaschinenbeständig und kann komplett oder getrennt bis zu einer Temperatur von maximal 65° C gereinigt werden.

### Zubehör

Optionales Zubehör



> Weblink
40.000.916.00 / CHF 106.-
Resteschale, gelocht

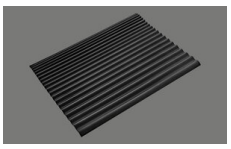

> Weblink
40.002.008.00 / CHF 51.-
Maro Abtropfmatte, Dark Grey

### Ersatzteile

Passende Ersatzteile finden Sie hier > Weblink

**Suter Inox AG**
Schachenstrasse 20
CH-5116 Schinznach-Bad
T +41 58 263 64 00
suter@suter.ch
suter.ch

# Vantis V 50-35U Desino

**Masse / Ausschnittkontur**
**Dimensions / contour de découpe**
**Dimensioni / contorno dell'apertura**

SUTER

Bohrung für Zug- und Druckknöpfe Ø14
Bohrung für Drehknopf Ø25

Trou pour boutons et Poussoirs de commande Ø14
Trou pour bouton rotatif Ø25

Foro per Pomelli tiranti e Pomelli pulsanti Ø14
Foro per Pomolo girevoli Ø25

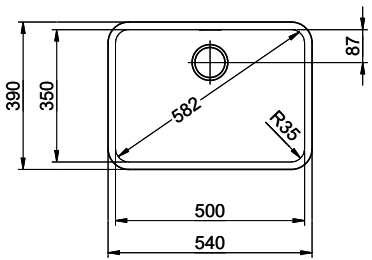


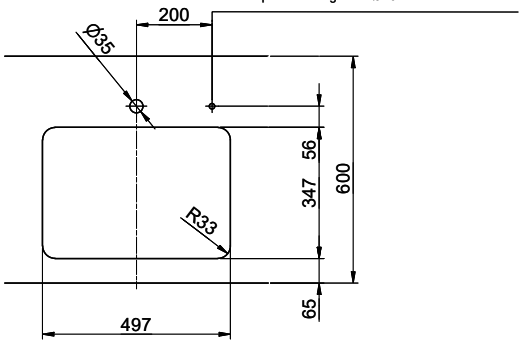


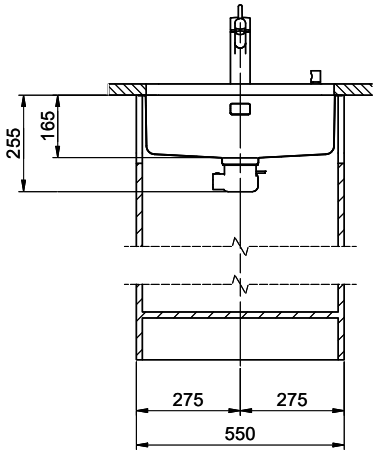


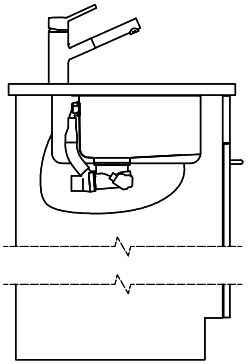

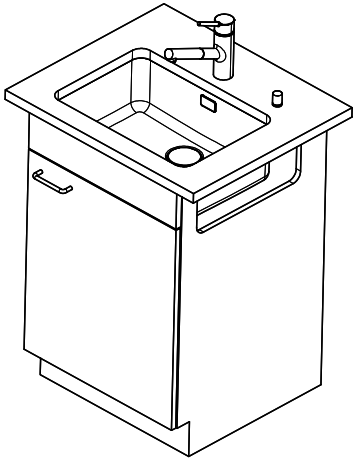

Für dieses Dokument und den darin dargestellten Gegenstand behalten wir uns alle Rechte vor. Vervielfältigung, Bekanntgabe an Dritte oder Verwendung seines Inhalts, ohne unsere Zustimmung ist verboten. © Copyright 2005 Suter Inox AG. All rights reserved.

| Zeichn.Nr.: | Dok.Nr.: 00.01-23.0066.00.00 | Index: | sam | 06.09.2023 |
|---|---|---|---|---|