## Vantis V 50-35U + V 11U

> Weblink




**Einbauart**
Unterbau-Becken

**Modell**
V 11U

**Material**
Edelstahl 18/10

**Artikel Nr.**
10.103.913.00

**Unterschrank**
55 cm

**Ventil**
1½" Stopfen

**Oberfläche**
Matt

**VRG**
0.19

**Preis CHF**
1'464.- exkl. MwSt

**Beckendimensionen**
305x113x75mm
500x350x165mm

**Beckenradius**
20 mm

**Ventilvormontage**
Ventilmontage ab Werk

**Standard-Zugknopf**

**Dispenser-Einbauoption**

### Preise (Stand 28.11.26 / exkl. MwSt)

| Modell | Material | Ventil | Artikel Nr. | Preis CHF | |
|---|---|---|---|---|---|
| VantisV 11U | Edelstahl 18/10, Matt | 1½" Stopfen | 10.103.873.00 | 567.- | > Weblink |
| Vantis V 50-35U + V 11U | Edelstahl 18/10, Matt | 1½" Stopfen | 10.103.915.00 | 1'217.- | > Weblink |
| | | 1½" Stopfen | 10.103.914.00 | 1'266.- | > Weblink |
| | | 1½" Stopfen | 10.103.913.00 | 1'464.- | > Weblink |

### Zubehör

Optionales Zubehör



> Weblink
40.000.916.00 / CHF 106.-
Resteschale, gelocht

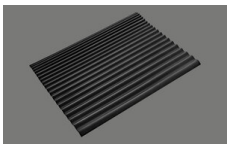

> Weblink
40.002.008.00 / CHF 51.-
Maro Abtropfmatte, Dark Grey

### Ersatzteile

Passende Ersatzteile finden Sie hier > Weblink

**Suter Inox AG**
Schachenstrasse 20
CH-5116 Schinznach-Bad
T +41 56 203 64 00
suter@suter.ch
suter.ch

# Vantis V 50-35U + V 11U

**Masse / Ausschnittkontur**
**Dimensions / contour de découpe**
**Dimensioni / contorno dell apertura**

SUTER

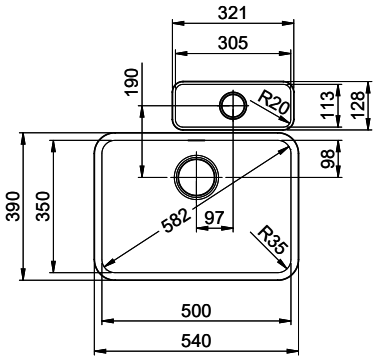


Bohrung für Zug- und Druckknöpfe ø14
Bohrung für Drehknopf ø25

Trou pour boutons et Poussoirs de commande ø14
Trou pour bouton rotatif ø25

Foro per Pomelli tiranti e Pomelli pulsanti ø14
Foro per Pomolo girevoli ø25

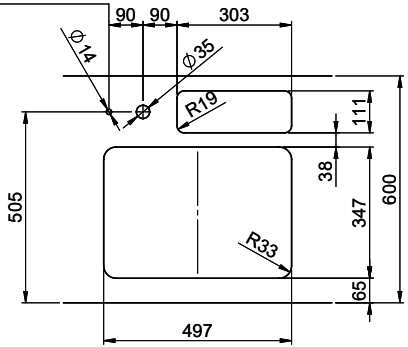


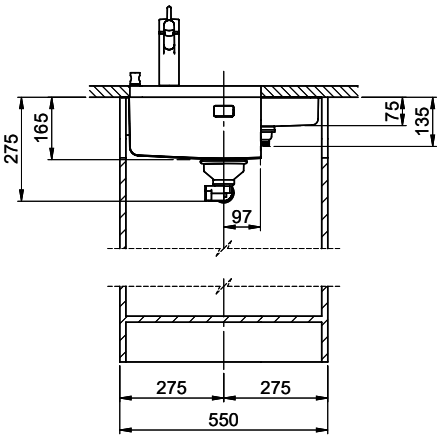


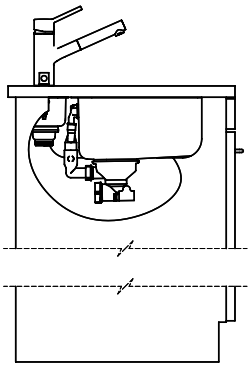

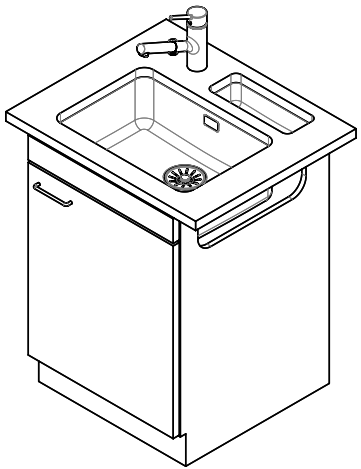

Für diesen Dokument und den darin dargestellten Gegenstand behalten wir uns alle Rechte vor. Vervielfältigung, Bekanntgabe an Dritte oder Verwendung seines Inhalts ohne unsere Zustimmung ist verboten. © Copyright 2005 Suter Inox AG, All rights reserved.

| Zeichn. Nr.: | Dok. Nr.: 00.01-22.0122.21.21 | Index: 01 | daf | 24.10.2022 |
|---|---|---|---|---|