Vantis V 50-35U + V11U

> Weblink



Einbauart
Unterbau-Becken

Modell
V 11U

Material
Edelstahl 18/10

Artikel Nr.
10.103.914.00

Unterschrank
55 cm

Ventil
1½" Stopfen

Oberfläche
Matt

Preis CHF
1'266.- exkl. MwSt

Beckendimensionen
305x113x75mm
500x350x165mm

Beckenradius
20 mm

Ventilvormontage
Ventilmontage ab Werk

Dispenser-Einbauoption
Frei positionierbar

Standard-Zugknopf



Prime

Preise (Stand 27.11.26 / exkl. MwSt)

Modell	Material	Ventil	Artikel Nr.	Preis CHF	
VantisV 11U	Edelstahl 18/10, Matt	1½" Stopfen	10.103.873.00	567.-	> Weblink
Vantis V 50-35U + V 11U	Edelstahl 18/10, Matt	1½" Stopfen	10.103.915.00	1'217.-	> Weblink
		1½" Stopfen	10.103.914.00	1'266.-	> Weblink
		1½" Stopfen	10.103.913.00	1'464.-	> Weblink

Zubehör

Optionales Zubehör



> Weblink

40.000.916.00 / CHF 106.-
Resteschale, gelocht

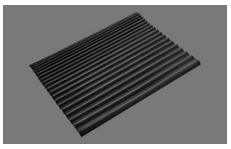

> Weblink

40.002.008.00 / CHF 51.-
Maro Abtropfmatte, Dark Grey

Ersatzteile

Passende Ersatzteile finden Sie hier > Weblink

Suter Inox AG
Schachenstrasse 20
CH-5116 Schinznach-Bad
T +41 56 203 64 00
suter@suter.ch
suter.ch

Vantis V 50-35U + V 11U

Masse / Ausschnittkontur
Dimensions / contour de découpe
Dimensioni / contorno dell apertura

SUTER

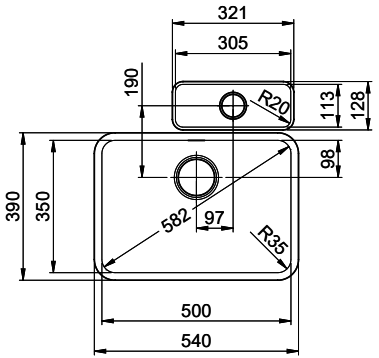

Bohrung für Zug- und Druckknöpfe ø14
Bohrung für Drehknopf ø25

Trou pour boutons et Poussoirs de commande ø14
Trou pour bouton rotatif ø25

Foro per Pomelli tiranti e Pomelli pulsanti ø14
Foro per Pomolo girevoli ø25

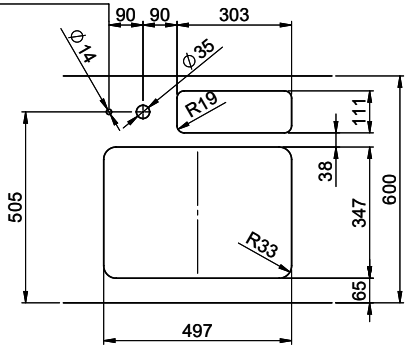

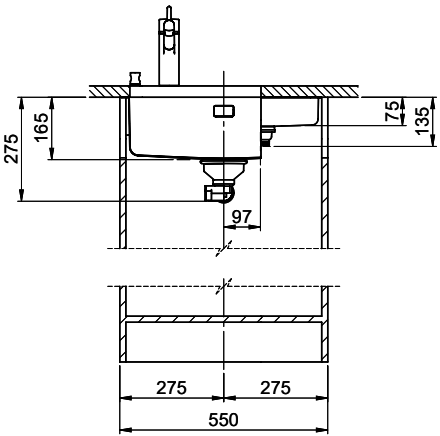

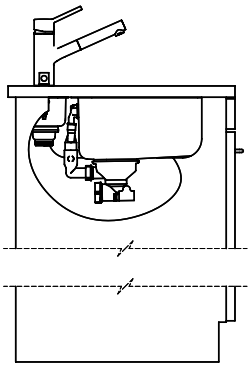

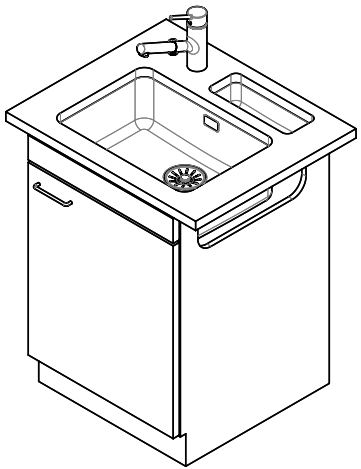

Für diesen Dokument und den darin dargestellten Gegenstand behalten wir uns alle Rechte vor. Vervielfältigung, Bekanntgabe an Dritte oder Verwendung seines Inhalts ohne unsere Zustimmung ist verboten. © Copyright 2005 Suter Inox AG, All rights reserved.

Zeichn. Nr.:	Dok. Nr.: 00.01-22.0122.21.21	Index: 01	daf	24.10.2022