Vantis VX 50-42IF/15 Varix

> Weblink



Einbauart
Flächenbündige-Spüle / Flachrand-Spüle

Modell
VX 50-42IF/15 Varix

Material
Edelstahl 18/10

Artikel Nr.
10.104.160.00

Unterschrank
55 cm

Ventil
3½" Siebstopfen

Oberfläche
Mid-matt

Preis CHF
745.- exkl. MwSt

Beckendimensionen
500x420x160mm

Beckenradius
35 mm

Ab- und Überlauftechnik



Verdeckter Überlauf

Ventilvormontage
Ventilmontage ab Werk

Dispenser-Einbauoption
Frei positionierbar

Ab- und Überlauftechnik
Standard-Zugknopf

Preise (Stand 27.11.26 / exkl. MwSt)

Modell	Material	Ventil	Artikel Nr.	Preis CHF	
Vantis VX 50-42IF/15 Varix	Edelstahl 18/10, Mid-matt	3½" Siebstopfen	10.104.160.00	745.-	> Weblink
		3½" Raumspar	10.104.159.00	794.-	> Weblink

Produktbeschreibung

1 Produktausführung, 2 Montagearten
Der besondere Vorteil von IF-Modellen: Sowohl der flächenbündige Einbau als auch der flach aufliegende Einbau ist möglich.

Flächenbündiger Einbau: Empfehlung zur Wahl der Arbeitsplatte
Wir empfehlen den Einbau in Arbeitsplatten aus Keramik, Granit, Kunststein (z.Bsp.: Corian oder Varicor) oder Massivholz. Vom Einbau in beschichtete Spanplatten raten wir ab.

Zubehör

Optionales Zubehör



> Weblink
40.000.914.00 / CHF 106.-
Resteschale, gelocht



> Weblink
40.001.290.00 / CHF 106.-
Resteschale, ungelocht



> Weblink
40.000.915.00 / CHF 151.-
Schneidebrett, aus Glas, weiss

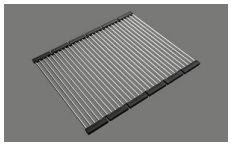

> Weblink
40.001.138.00 / CHF 125.-
Inox Pad

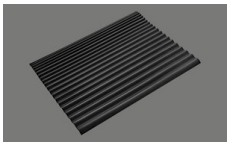

> Weblink
40.002.008.00 / CHF 51.-
Maro Abtropfmatte, Dark Grey

Ersatzteile

Passende Ersatzteile finden Sie hier > Weblink

Suter Inox AG
Schachenstrasse 20
CH-5116 Schinznach-Bad
T +41 58 263 64 00
suter@suterch
suter.ch

Vantis VX 50-42IF/15 Varix

Randbreite 15mm
Bord de 15mm de largeur
Larghezza bordo 15mm

SUTER

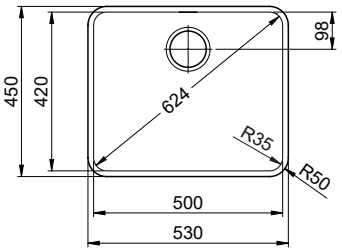

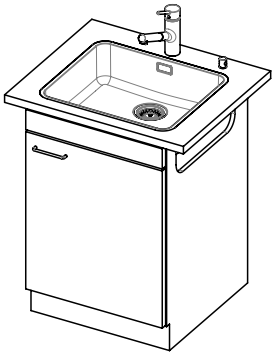

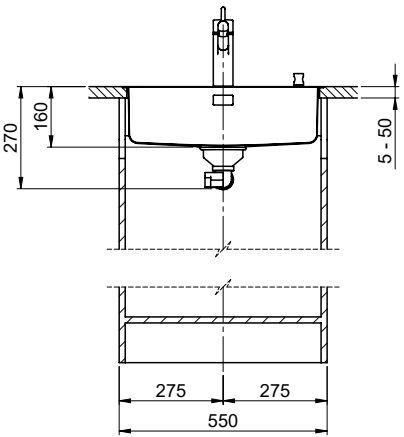

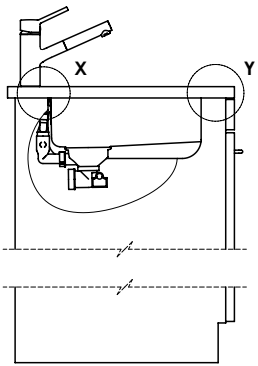

Vom flächenbündigen Einbau in beschichteten Spanplatten raten wir ab.

Nous vous déconseillons le montage à fleur sur des panneaux de particules enduits.

Sconsigliamo il montaggio a filo top in pannelli di truciolato laminato.

Bei der Planung die Traverse im Möbel beachten!

Faites attention à la barre transversale dans les meubles lors de la planification!

Presta attenzione alla traversa nei mobili durante la pianificazione!

Für 12mm Arbeitsplatte.
Pour plan de travail de 12mm.
Per piano di lavoro da 12mm.

X (1 : 2)

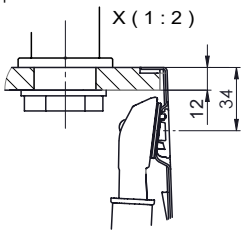

Y (1 : 2)

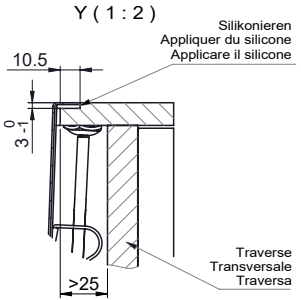

Für 13 - 30mm Arbeitsplatte.
Pour plan de travail de 13 - 30mm.
Per piano di lavoro da 13 - 30mm.

X (1 : 2)

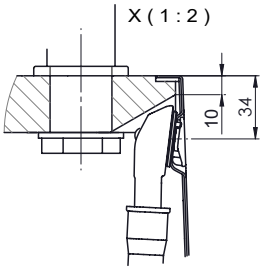

Y (1 : 2)

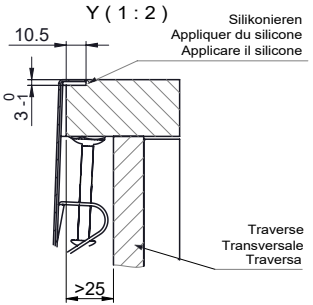

Für 13 - 50mm Arbeitsplatte.
Pour plan de travail de 13 - 50mm.
Per piano di lavoro da 13 - 50mm.

X (1 : 2)

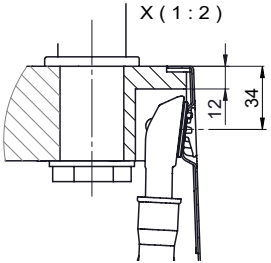

Y (1 : 2)

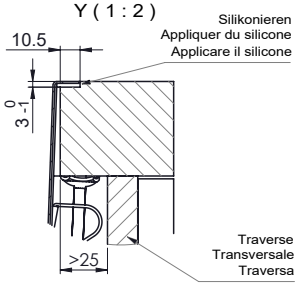

Für diesen Dokumen t und den darin dargestellten Gegenstand behalten wir uns alle Rechte vor. Vervielfältigung, Bekanntgabe an Dritte oder Verwendung seines Inhalts ohne unsere Zustimmung ist verboten. © Copyright 2005 Suter Inox AG. All rights reserved.

Zeichn. Nr.:	Dok. Nr.: 00.01-22.0098.21.21	Index: 00	daf	17.10.2022

Suter Inox AG
Schachenstrasse 20
CH-5116 Schinznach-Bad
T +41 56 463 64 00
suter@suterch
suter.ch

Vantis VX 50-42IF/15 Varix

Ausschnitt für flächenbündigen Einbau - Randbreite 15mm:
Mesure de coupure pour montage à fleur - Bord de 15mm de largeur:
Intaglio per montaggio a filo top - Larghezza bordo 15mm:

SUTER

Bohrung für Zug- und Druckknöpfe ø14
Bohrung für Drehknopf ø25

Trou pour boutons et Poussoirs de commande ø14
Trou pour bouton rotatif ø25

Foro per Pomelli tiranti e Pomelli pulsanti ø14
Foro per Pomolo girevoli ø25

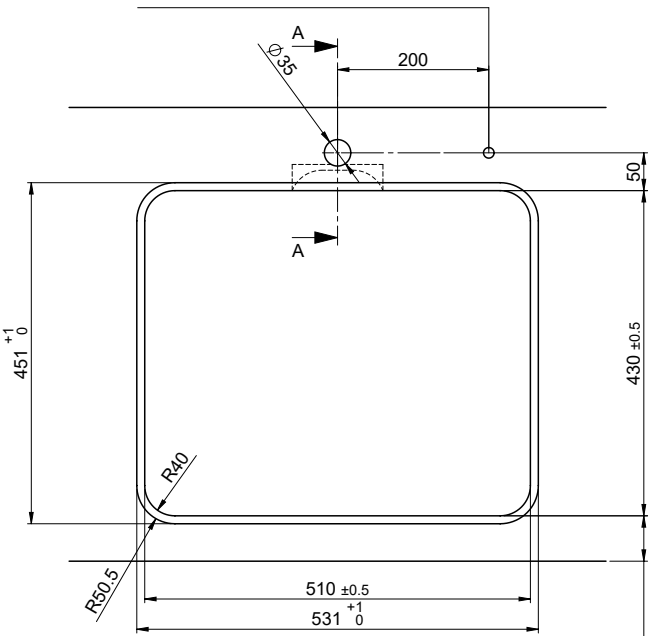

min. 60mm bei stehender Traverse
min. 80mm bei liegender Traverse

min. 60mm avec traverse debout
min. 80mm avec traverse allongé

min. 60mm con traversa stante
min. 80mm con traversa coricata

Für 12mm Arbeitsplatte.
Pour plan de travail de 12 mm.
Per piano di lavoro da 12 mm.

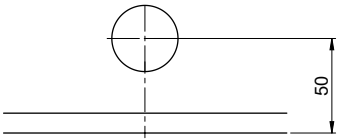

A-A(1 : 2)

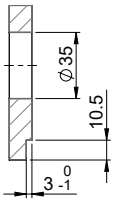

Für 13 - 30mm Arbeitsplatte.
Pour plan de travail de 13 - 30mm.
Per piano di lavoro da 13 - 30mm.

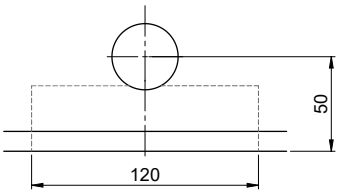

A-A (1 : 2)

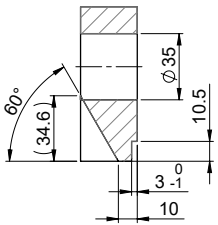

Für 13 - 50mm Arbeitsplatte.
Pour plan de travail de 13 - 50mm.
Per piano di lavoro da 13 - 50mm.

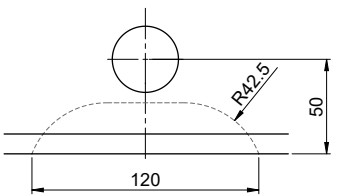

A-A (1 : 2)

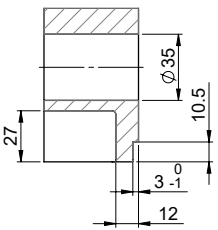

Für diesen Dokument und den darin dargestellten Gegenstand behalten wir uns alle Rechte vor. Vervielfältigung, Bekanntgabe an Dritte oder Verwendung seines Inhalts ohne unsere Zustimmung ist verboten. © Copyright 2005 Suter Inox AG, All rights reserved.

Zeichn. Nr.:	Dok. Nr.: 00.01-22.0098.21.cnc	Index: 00	daf	17.10.2022

Suter Inox AG
Schachenstrasse 20
CH-5116 Schinznach-Bad
T +41 56 203 64 00
suter@suter.ch
suter.ch

Vantis VX 50-42IF/15 Varix

Ausschnitt für flach aufliegender Einbau - Randbreite 15mm:
Mesure de coupure pour montage en appui - Bord de 15mm de largeur:
Intaglio per montaggio soprapiano - Larghezza bordo 15mm:

SUTER

Bohrung für Zug- und Druckknöpfe ø14
Bohrung für Drehknopf ø25

Trou pour boutons et Poussoirs de commande ø14
Trou pour bouton rotatif ø25

Foro per Pomelli tiranti e Pomelli pulsanti ø14
Foro per Pomolo girevoli ø25

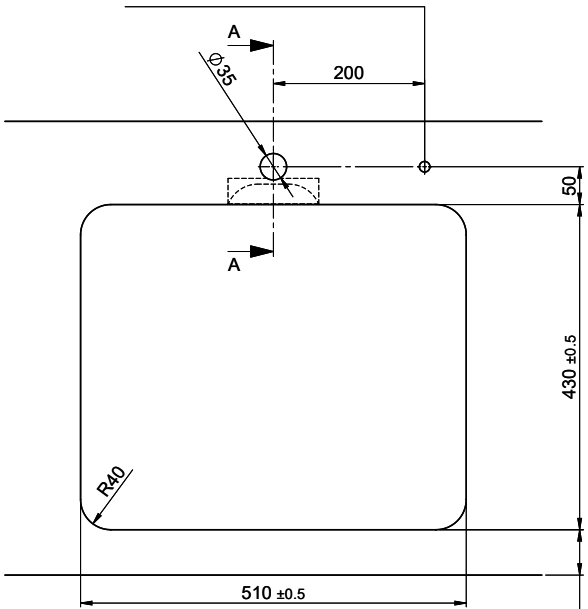

!

min. 60mm bei stehender Traverse
min. 80mm bei liegender Traverse

min. 60mm avec traverse debout
min. 80mm avec traverse allongé

min. 60mm con traversa stante
min. 80mm con traversa coricata

Für 12mm Arbeitsplatte.
Pour plan de travail de 12 mm.
Per piano di lavoro da 12 mm.

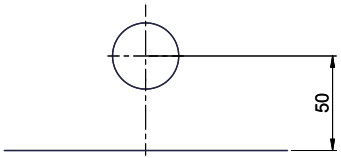

A-A(1 : 2)

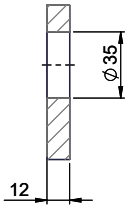

Für 13 - 30mm Arbeitsplatte.
Pour plan de travail de 13 - 30mm.
Per piano di lavoro da 13 - 30mm.

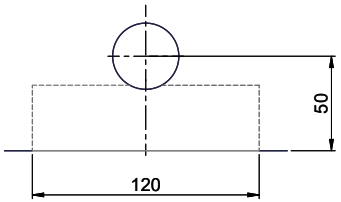

A-A (1 : 2)

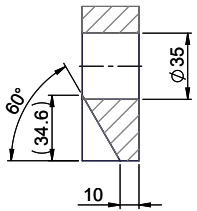

Für 13 - 50mm Arbeitsplatte.
Pour plan de travail de 13 - 50mm.
Per piano di lavoro da 13 - 50mm.

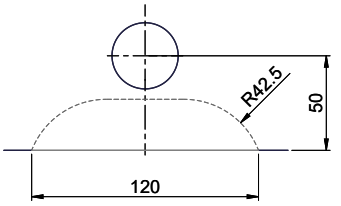

A-A (1 : 2)

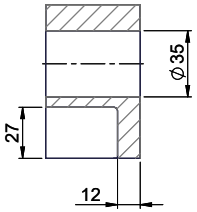

Für diesen Dokument und den darin dargestellten Gegenstand behalten wir uns alle Rechte vor. Vervielfältigung, Bekanntgabe an Dritte oder Verwendung seines Inhalts ohne unsere Zustimmung ist verboten. © Copyright 2005 Suter Inox AG. All rights reserved.

Zeichn. Nr.:	Dok. Nr.:00.01-22.0098.21.cnc	Index: 00	daf	17.10.2022