Zugknopf Pinocchio

> Weblink



Oberfläche
PVD-Beschichtung, Graphit

Artikel Nr.
40.001.283.00

Preis CHF
132.- exkl. MwSt

Produktbeschreibung

Komplett, massiv Metall, mit Rosette D = ø25mm
Zugknopf-Bohrung D = ø 14
Kann mit oder ohne Rosette montiert werden

Zubehör

Optionales Zubehör



> Weblink
40.001.469.00 / CHF 32.-
Unterschrank-Montagewinkel für Zug-/Druckknopf

Ersatzteile

Passende Ersatzteile finden Sie hier > Weblink

Suter Inox AG
Schachenstrasse 20
CH-5116 Schinznach-Bad
Tel. +41 56 463 63 33
Fax +41 56 463 63 30
E-Mail: suter@suter.ch

Zugknopf Pinocchio

SUTER inox technik

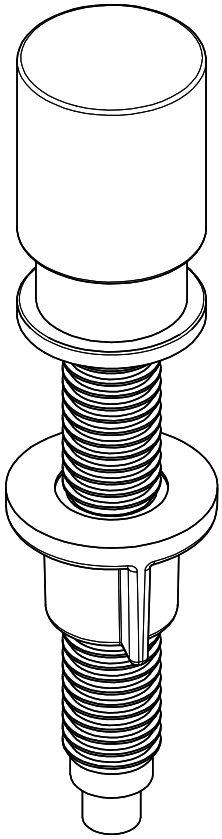

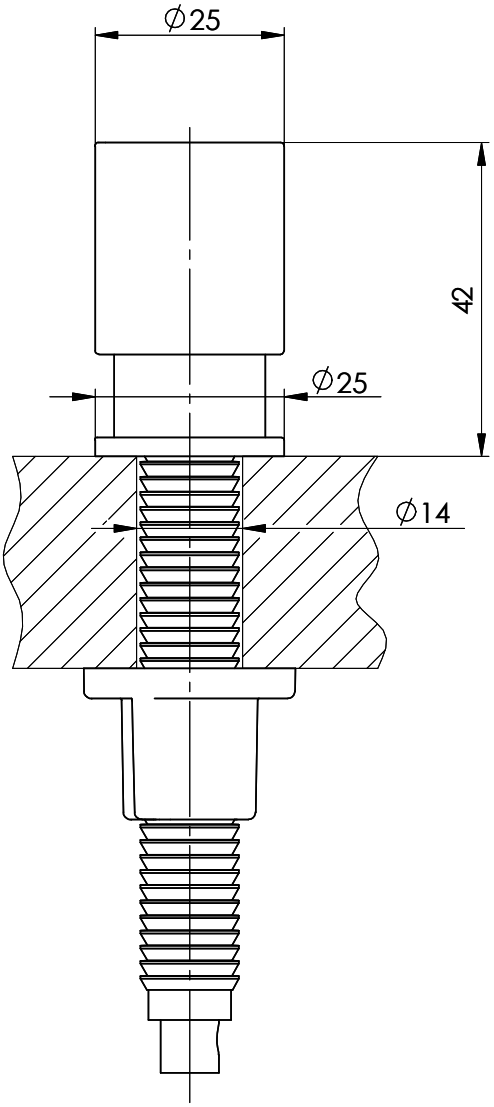

Artikel Nr.:	Zeichn.Nr.: 13.10-06.1001.00.00	Index 00+	daf	24.08.2006

Für dieses Dokument und den darin dargestellten Gegenstand behalten wir uns alle Rechte vor. Vervielfältigung, Bekanntgabe an Dritte oder Verwendung seines Inhalts, ohne unsere Zustimmung ist verboten. © Copyright 2005 Suter Inox AG All rights reserved.