## Zugknopf Pinocchio | Graphit

> Weblink



**Modell**
Zugknopf Pinocchio | Graphit

**Artikel Nr.**
40.001.283.01

**Preis CHF**
108.- exkl. MwSt

**Beckendimensionen**
0x0x0mm

### Produktbeschreibung

**Austausch Zugknopf Pinocchio**
PVD-Beschichtung, Graphit
Komplett, massiv Metall, mit Rosette D = ø 25 mm
Zugknopf-Bohrung D = ø 14 mm

Kann mit oder ohne Rosette montiert werden.
Nur in Verbindung mit ausgewählten Spülen und Becken erhältlich.

### Zubehör

Optionales Zubehör



> Weblink
40.001.469.00 / CHF 32.-
Unterschrank-Montagewinkel für Zug-/Druckknopf

### Ersatzteile

Passende Ersatzteile finden Sie hier > Weblink

Suter Inox AG
Schachenstrasse 20
CH-5116 Schinznach-Bad
Tel. +41 56 463 63 33
Fax +41 56 463 63 30
E-Mail: suter@suter.ch

# Zugknopf Pinocchio

SUTER inox technik

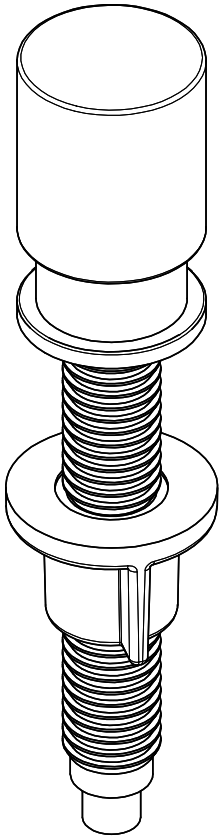

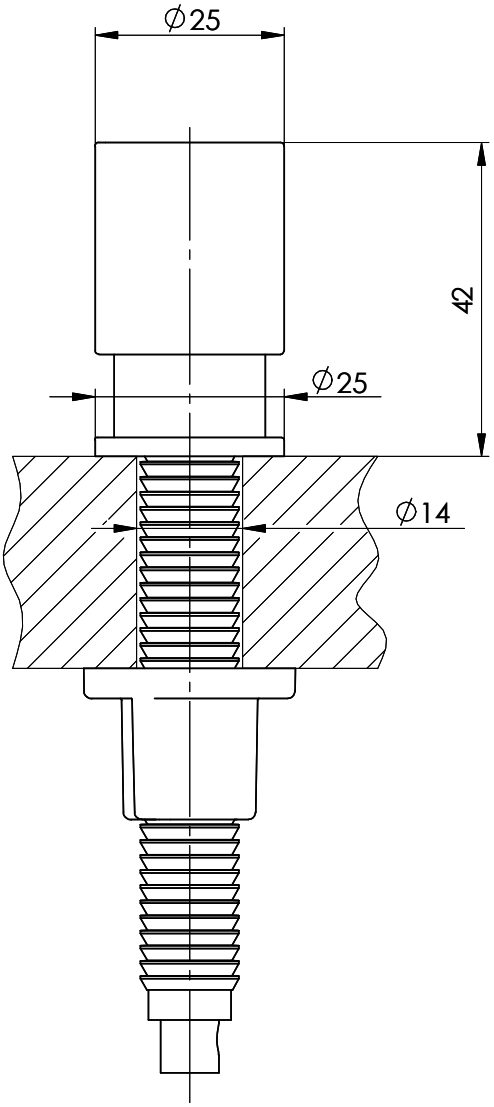


| Artikel Nr.: | Zeichn.Nr.: 13.10-06.1001.00.00 | Index 00+ | daf | 24.08.2006 |
|---|---|---|---|---|

Für dieses Dokument und den darin dargestellten Gegenstand behalten wir uns alle Rechte vor. Vervielfältigung, Bekanntgabe an Dritte oder Verwendung seines Inhalts, ohne unsere Zustimmung ist verboten. © Copyright 2005 Suter Inox AG All rights reserved.