Müllex Boxx 55/60-R Bio

> Weblink

Artikel Nr.
40.001.024.00

Preis CHF
417.- G exkl. MwSt

Produktbeschreibung

- Behälter zur Rundbefüllung des 35-Liter-Abfallsacks.
- Optional zwei 17-Liter-Abfallsäcke.
- Erweitert mit Zusatzbehälter und Komposteimer.
- Herausziehbare Abdeck-Schublade.
- Bei sperrigem Siphon, Schubladen-Rückwand verstellbar.
- Adapter für 60 cm Korpus im Lieferumfang enthalten.
- Einzugsdämpfung als Standard.
- Inklusive Montageset.

Zubehör

Optionales Zubehör

> Weblink

40.000.757.00 / CHF 82.-
Müllex KickMatic zu Auszugsystem für Müllex Comfort

05.2009

BOXX55/60-R Bio

Art.-Nr. 5069.01

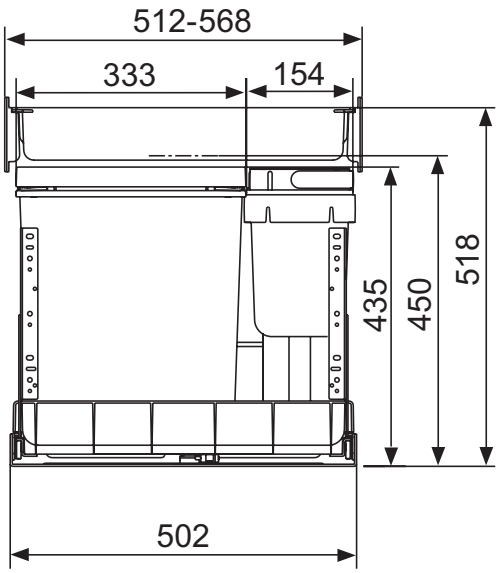

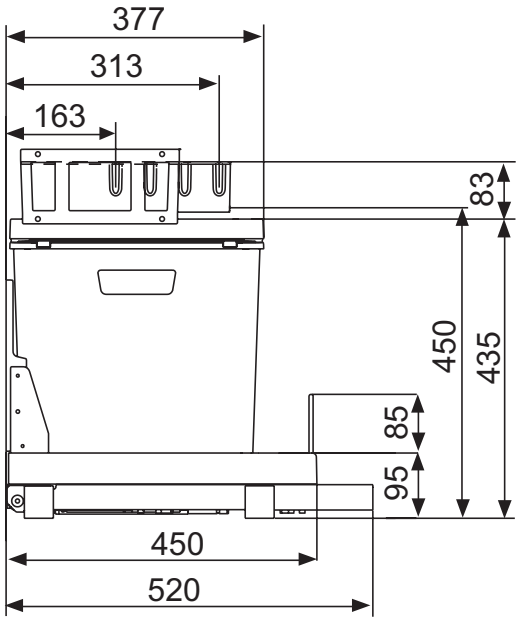

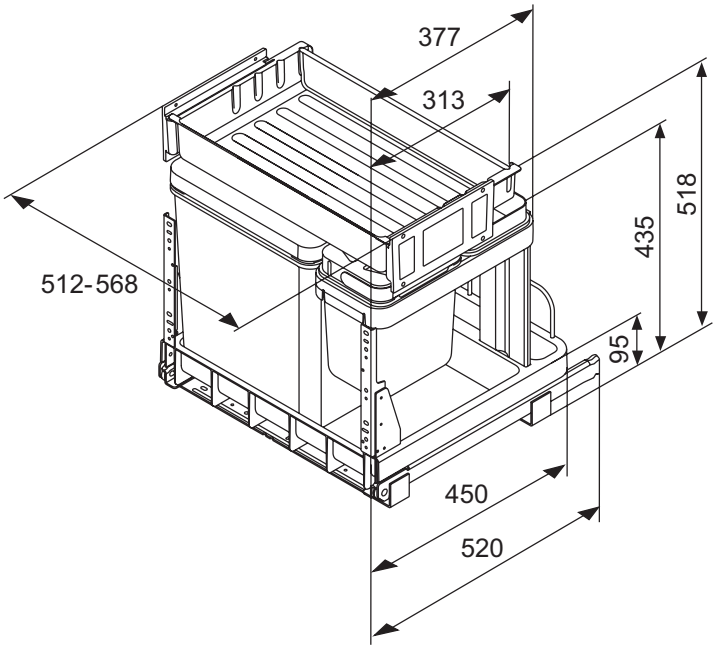

MÜLLEX®

Tel.: +41 (0)55 645 55 55
Fax: +41 (0)55 645 54 55
info@muellex.ch
www.muellex.ch

Eine Marke von / une marque de
A. & J. Stöckli AG
CH-8754 Netstal

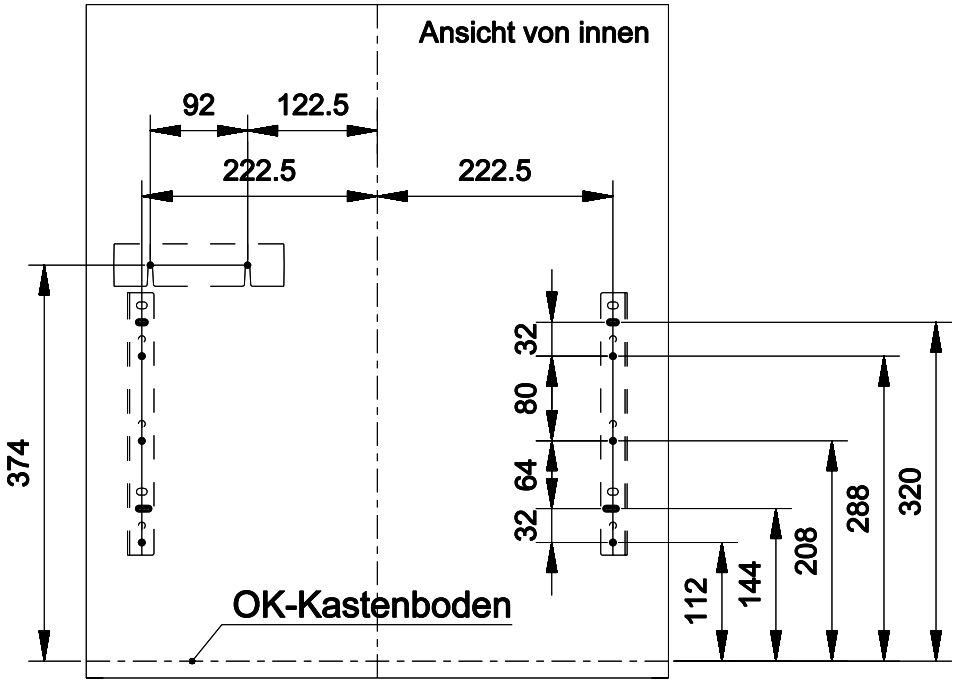

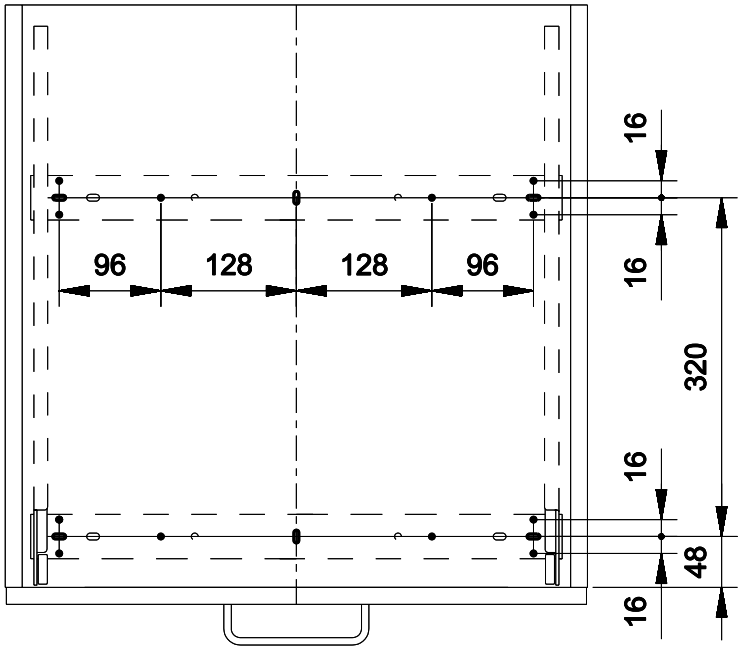

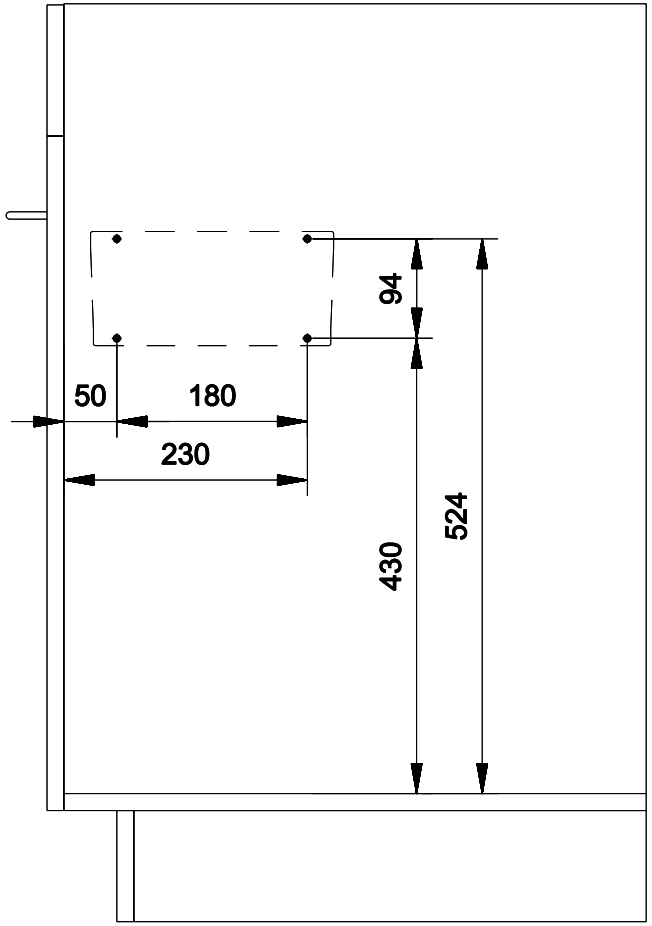

Bohrbilder: Front / Kastenboden / Seitenwand L+R BOXX55/60 - R	Massstab 1:5	Gezeichnet	04.06.2010	H. Forrer
		Geprueft		
		Ersetzt durch:		
		Ersatz fuer:		
STÖCKLI A. & J . Stöckli AG CH-8754 Netstal	Zeichnungs-Nr.			Index