Samsung Backofen BO210 Dual Cook Steam

> Weblink



Modell
Samsung Backofen BO210 Dual Cook Steam

Energieeffizienzklasse
A+

Hersteller-Nr.
NV75T8979RK/EF

Artikel Nr.
500.000.104.00

Geräteart
Backöfen

Bauart
Euro-Norm 60 cm

VRG
10.00

Preis CHF
3128.- I exkl. MwSt

Highlights

• Dual Cook Steam - Gleichzeitig backen, steamen und braten
• 0,5-Liter-Wassertank für Dampffunktion und steamen
• 75L Garvolumen - aussergewöhnlich viel Platz
• 70 Automatik Programme
• 4,3" TFT-LCD-Display und Drehknopf
• Praktisch: WiFi Smart Control Steuerung per Smartphone und App
• Garraum mit Keramik-Emaille: kratzfest, antibakteriell
• Selbstreinigend: Pyrolyse & Dampf
• Kerntemperaturmessung
• Softeinzug: Die Gerätetür schliesst sicher, sanft und leise

Produktbeschreibung

Bauart: **Euro-Norm 60 cm**
GTIN-Nr.: **8806090106774**

Effizienz und Verbrauch
Energieeffizienzklasse (von A+++ bis D): **A+**
Energieeffizienzindex: **81,6**
Energieverbrauch
Energieverbrauch, konventionell (kWh / Zyklus): **1,05 kWh**
Energieverbrauch Umluft / Heissluft (kWh / Zyklus): **0,71 kWh**
Standby-Verbrauch: **0,5 W**
Verbrauch pyrolytische Reinigung (kWh / Zyklus): **5,7 kWh**

Design
Farbe Bedienblende und Türe: **Onyxschwarz glanz**
Material Bedienblende: **Glas**
Rahmen / Material: **-**

Anzeige und Bedienung
Anzeige: **Digitalanzeige**
Display und Beleuchtung: **Farbdisplay**
Bedienung: **4,3" Non Touch-LCD, Drehknopf, WiFi**

Hausgeräte-Vernetzung
Samsung Smart Home: **WiFi Smart Control**

Gebrauchseigenschaften
max. einstellbare Temperatur bei Ober- / Unterhitze, Umluft / Heissluft: **275°C**
Temperatur bei Dampfbetrieb : **275 °C**
Mikrowellen-Ausgangsleistung (W): **-**
Nutzbare Grillfläche: **1860 cm2**
Nutzbares Garraumvolumen: **75 L**

Abmessungen
Geräteabmessungen (H x B x T): **596 x 595 x 570 mm**

Leergewicht
Gewicht des Gerätes: **46,6 kg**

Ausstattung
Innenabmessungen (Nutzmasse) mm (H x B x T): **375 x 465 x 400 mm**
Ober- und Unterhitze: **Ja / Ja**
Umluft: **-**
Heissluft: **Ja**
Dampf: **Ja**
Mikrowelle: -

Samsung Backofen BO210 Dual Cook Steam

> Weblink

Grillheizkörper vorhanden / nachrüstbar: **Ja / -**
Grillmotor / Umluftgrillen: **Nein / Ja**
Zeitschalter / Schaltuhr : **Ja / Ja**
Schublade / Wärmeschublade: **- / optional**
Anzahl Garräume: **2**
Volumen pro Garraum (Einfachbetrieb/Oberer Garraum/Unterer Garraum): **75 L / 34 L / 32 L**
Anzahl der Einschubebenen: **5**
Beleuchtung / Sichtfenster: **Ja / Ja**
Beleuchtung: **2 x 25 - 40W, Halogen**
Teleskopauszüge: **1-fach**
Reinigung: **Pyrolyse, Dampfreinigung**
Kühlungsverfahren: **Kühlungsventilator**
Innenverkleidung: **Keramik-Emaille**

Betriebsarten
Dampf: **40~100 °C (Dampfbehälter)**
Dampf + Wärmen (Regenerieren): **40~100 °C (Warmhalten)**
Dampf + Heissluft: **120~275°C**
Dampf + Oberhitze + Heissluft: **120~275°C**
Dampf + Unterhitze + Heissluft: **120~275°C**
Ober-/ Unterhitze: **30~275°C**
Heissluft: **30~275°C**
Heissluft ECO: **30~275°C**
Grill: Gross / Eco / Umluft: **100~300°C / 100~300°C / 100~275°C**
Unterhitze + Heissluft: **40~275°C**
Oberhitze + Heissluft: **40~275°C**
Unterhitze: **100~230°C**
Intensivgaren: **-**
Bratautomatik (ProRoasting): **80~200°C**
Mikrowelle + Grill: **-**
Mikrowelle + Heissluft: **-**

Programme
Spezialfunktionen: **Warmhalten, Geschirr erwärmen, Auftauen, Teig gehen lassen, Pizza backen, Niedergaren, schnell aufheizen, dörren**
Automatik-Programme: **70**
Dual Cook: **Ja**

Kontrollfunktionen: **Uhrzeit, Kindersicherung, Küchentimer, Garzeittimer, Endzeit, Signalton**

Leistung
Gesamtleistung: **3650 W**
Heissluft: **1200 W**
Grill max. / min.: **1600 / 1100 W**

Elektrischer Anschluss
Anschlussspannung: **230 V**
Frequenz: **50 Hz**
Anschlusswerte: **3,65 kWh**
Absicherung: **16 A**
Länge Netzanschlussleitung:**- / das Anschlusskabel ist bauseits zur Verfügung zu stellen**
Netzanschlussstecker: **- / Direktanschluss**

Technische Daten
Breitennorm: **Euro-Norm 60 cm**
Höhennorm: **Euro-Norm 60 cm**
Nischenhöhe: **585 - 600 mm**
Nischenbreite: **560 - 568 mm**
Nischentiefe: **min. 550 mm**
Gerätebreite in mm: **595 mm**
Gerätehöhe in mm: **596 mm**
Gerätetiefe in mm: **570 mm**

Verpackung
Gewicht, inkl. Verpackung: **50 kg**
Verpackungsabmessungen (H x B x T): **660 x 680 x 660 mm**

Samsung Backofen BO210 Dual Cook Steam

> Weblink

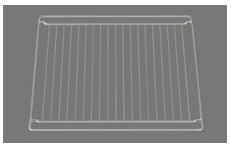
Zubehör

Das gesamte Zubehör finden Sie hier > Weblink

Inklusives Zubehör



> Weblink
500.000.112.00 / CHF 82.-
Universalblech 30 mm



> Weblink
500.000.113.00 / CHF 60.-
Gitterrost



> Weblink
500.000.048.00 / CHF 93.-
Kerntemperaturfühler



> Weblink
500.000.114.00 / CHF 135.-
Garraumteiler

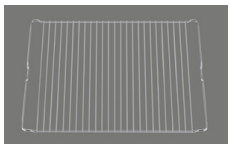


> Weblink
500.000.116.00 / CHF 123.-
Garbehälter



> Weblink
500.000.117.00 / CHF 117.-
Glasschale (Deckel für Garbehälter)

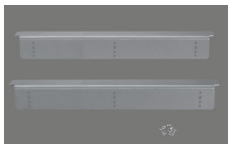
Optionales Zubehör



> Weblink
500.000.045.00 / CHF 49.-
Gitterrosteinsatz



> Weblink
500.000.115.00 / CHF 96.-
Extra tiefes Blech 50 mm



> Weblink
500.000.074.00 / CHF 60.-
Auflagewinkel-Set

Passende Artikel



> Weblink
500.000.106.00 / CHF 2548.-
Combi-Steamer CS200 Kompaktgerät

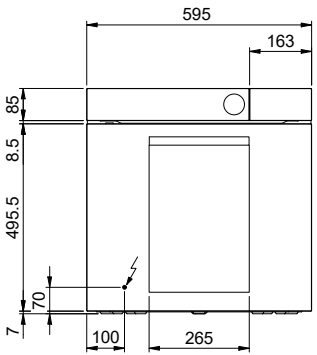


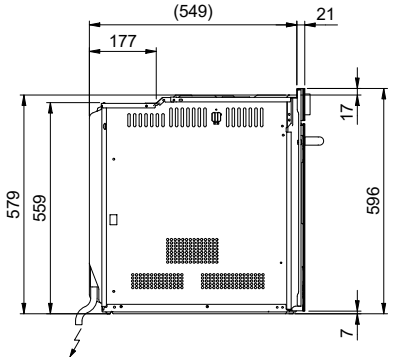
> Weblink
500.000.110.00 / CHF 957.-
Wärmeschublade WS200/300

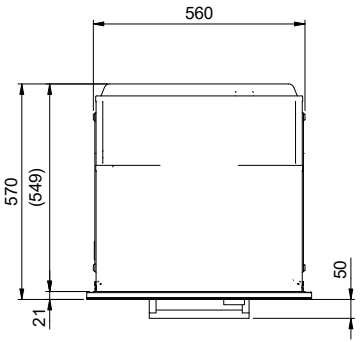
Suter Inox AG
Schachenstrasse 20
CH-5116 Schinznach-Bad
Tel. +41 56 463 63 33
Fax +41 56 463 63 30
E-Mail: suter@suter.ch

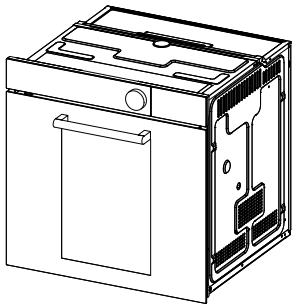
Samsung BO210 - Gerätemasse

SUTER inox technik









Für dieses Dokument und alle angehängten Originaldokumente an uns alle Rechte nur Verkaufszwecke. Reproduktion und Weitergabe an Dritte nur mit unserer schriftlichen Genehmigung. Alle Masse in Millimeter. Änderungen vorbehalten.

Art.Nr.:	Zeichn.Nr.:	Index:		
500.000.104	50.02-20.0009.00.00	00	fes	20.04.2020

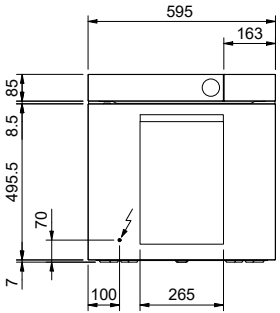
Suter Inox AG
Schachenstrasse 20
CH-5116 Schinznach-Bad
Tel. +41 56 463 63 33
Fax +41 56 463 63 30
E-Mail: suter@suter.ch

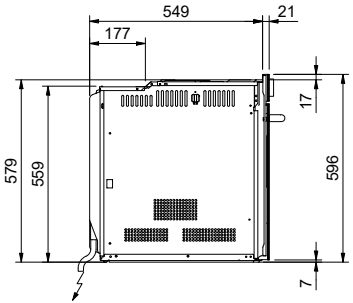
Samsung BO110 / BO210 - Einbau

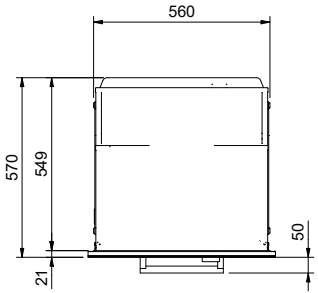
SUTER inox technik

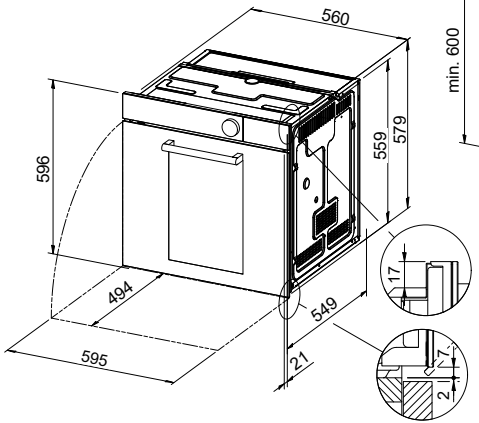
BO110 / BO210: 230V / 16A, Direktanschluss / Direct wiring / Raccordement électrique / Rollegamento elettrico[1]

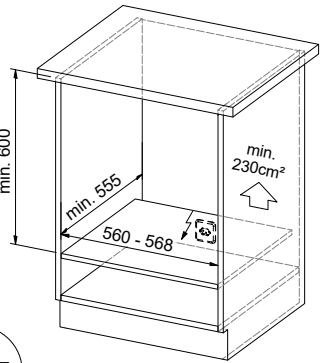
[1] Anschlusskabel Bauseits
Connecting wire on site
Câble de raccordement fourni par le client
Cavo di collegamento fornito da parte cliente

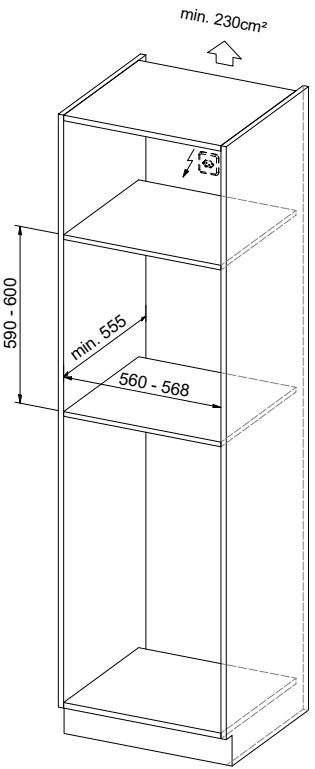












Die Weitergabe sowie Vervielfältigung dieser Unterlage, Verwertung und Mitteilung ihres Inhalts ist nicht gestattet, soweit nicht ausdrücklich zugestanden. Zuwiderhandlungen verpflichten zu Schadenersatz.

Art.Nr.: -	Zeichn.Nr.: 50.02-20.0016.00.01	Index: 00	fes	18.05.2020

Suter Inox AG
Schachenstrasse 20
CH-5116 Schinznach-Bad
Tel. +41 56 463 63 33
Fax +41 56 463 63 30
E-Mail: suter@suter.ch

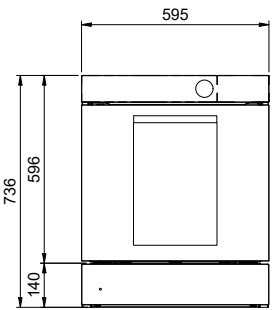
Samsung BO110 / BO210 / BO120 / BO220 und WS100/WS200 - Gerätekombination

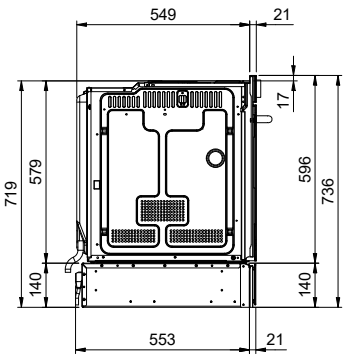
SUTER inox technik

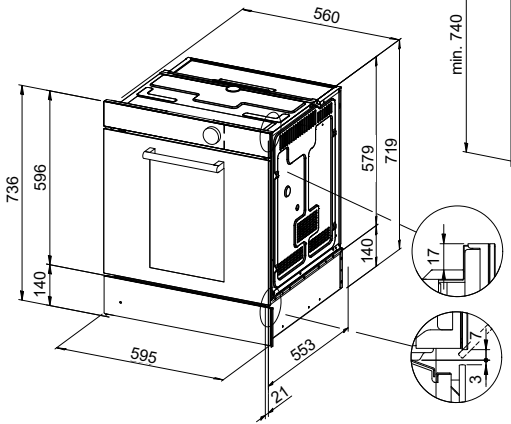
BO110 / BO210 / BO120 / BO220: 230V / 16A, Direktanschluss / Direct wiring / Raccordement électrique / Rollegamento elettrico[1]

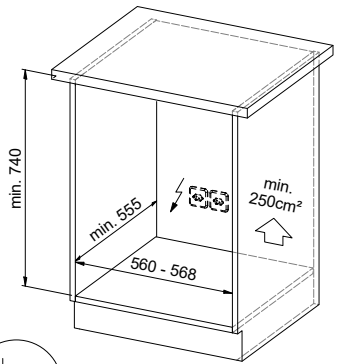
WS100 / WS200: 230V / 10A, T12, 1500mm

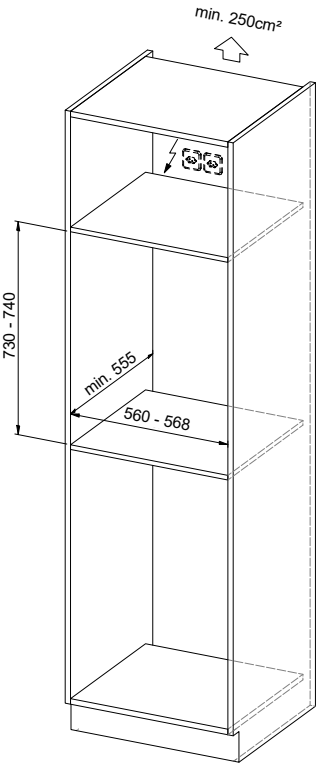
[1] Anschlusskabel Bauseits
Connecting wire on site
Câble de raccordement fourni par le client
Cavo di collegamento fornito da parte cliente











Die Weitergabe sowie Vervielfältigung dieser Unterlage, Verwertung und Mitteilung ihres Inhalts ist nicht gestattet, soweit nicht ausdrücklich zugestanden. Zuwiderhandlungen verpflichten zu Schadenersatz.

Art.Nr.: -	Zeichn.Nr.: 50.02-20.0016.00.05	Index: 00	fes	18.05.2020

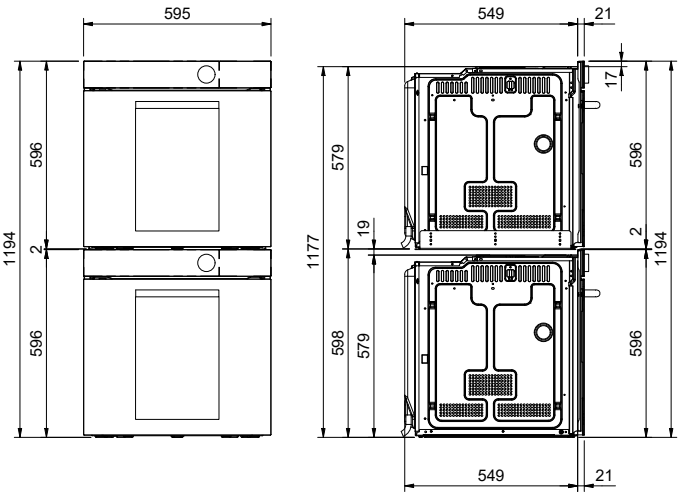
Suter Inox AG
Schachenstrasse 20
CH-5116 Schinznach-Bad
Tel. +41 56 463 63 33
Fax +41 56 463 63 30
E-Mail: suter@suter.ch

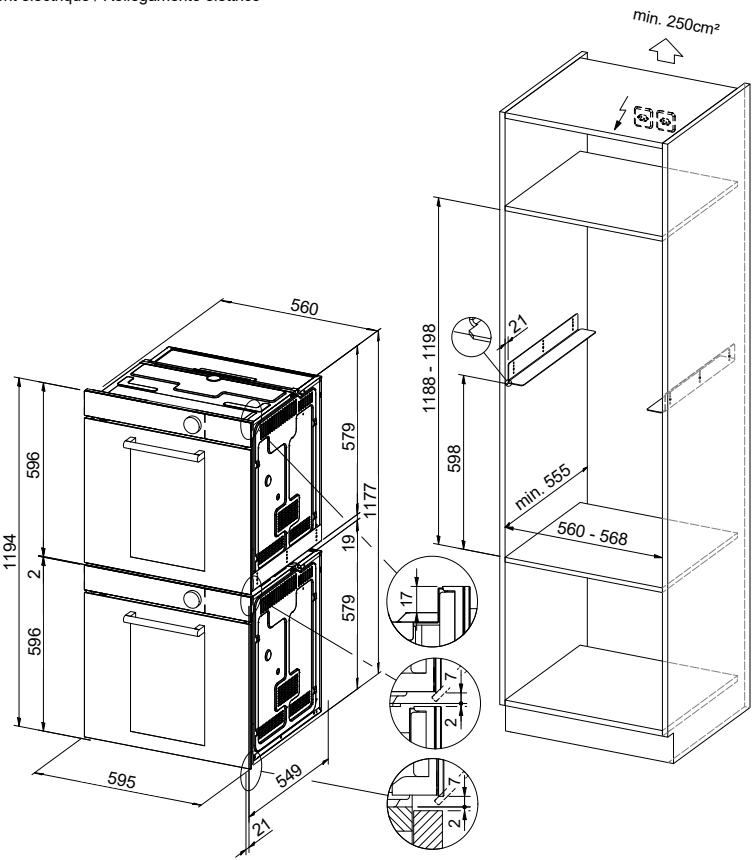
Samsung 2x BO110 / BO210 / BO120 / BO220 - Gerätekombination

SUTER inox technik

BO110 / BO210 / BO120 / BO220: 230V / 16A, Direktanschluss / Direct wiring / Raccordement électrique / Rollegamento elettrico[1]

[1] Anschlusskabel Bauseits
Connecting wire on site
Câble de raccordement fourni par le client
Cavo di collegamento fornito da parte cliente





Für diese Dokumente und alle angegebenen Organisationsmittel an uns als Rechte vor Verwaltungsrechtsgesetz
Alle Rechte vorbehalten. Weitergabe sowie Vervielfältigung dieses Dokuments, Verwertung und Mitteilung seines Inhalts nicht gestattet.

Art.Nr.: -	Zeichn.Nr.: 50.02-20.0016.00.07	Index: 00	fes	18.05.2020

Suter Inox AG
Schachenstrasse 20
CH-5116 Schinznach-Bad
Tel. +41 56 463 63 33
Fax +41 56 463 63 30
E-Mail: suter@suter.ch

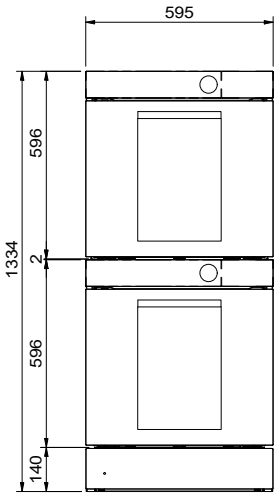
Samsung 2x BO110 / BO210 / BO120 / BO220 und WS100 / WS200 - Gerätekombination

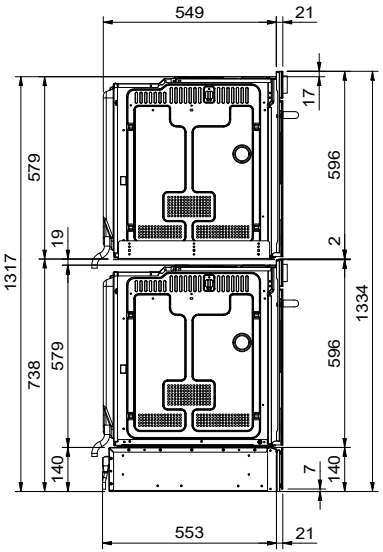
SUTER inox technik

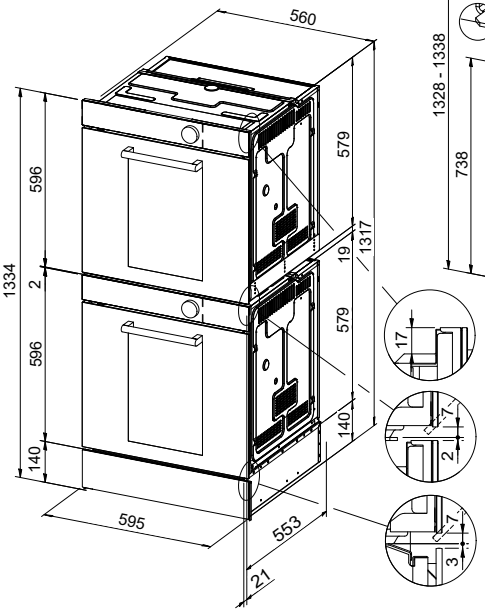
BO110 / BO210 / BO120 / BO220: 230V / 16A, Direktanschluss / Direct wiring / Raccordement électrique / Rollegamento elettrico[1]

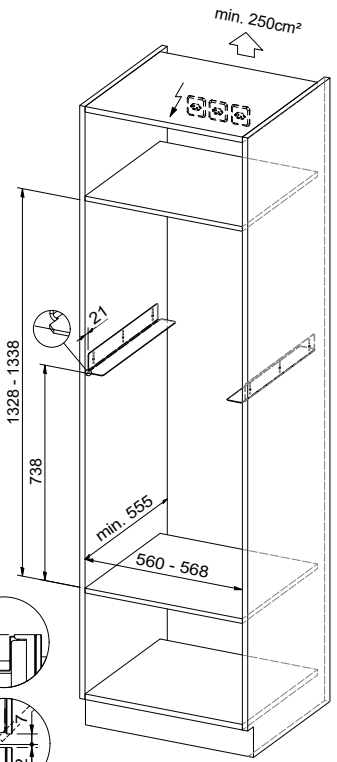
WS100 / WS200: 230V / 10A, T12, 1500mm

[1] Anschlusskabel Bauseits
Connecting wire on site
Câble de raccordement fourni par le client
Cavo di collegamento fornito da parte cliente









Für diese Dokumente und alle angebotenen Organisationsmittel wie auch für Vorschläge jeglicher Art behalten wir unsere Eigentums- und Urheberrechte vollumfänglich bei. Sie dürfen Dritten weder zugänglich gemacht noch anderweitig verwendet werden.

Art.Nr.: -	Zeichn.Nr.: 50.02-20.0016.00.10	Index: 00	fes	18.05.2020

Suter Inox AG
Schachenstrasse 20
CH-5116 Schinznach-Bad
Tel. +41 56 463 63 33
Fax +41 56 463 63 30
E-Mail: suter@suter.ch

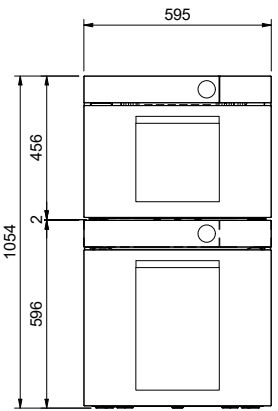
Samsung BO110 / BO210 / BO120 / BO220 und CS100 / CS200 - Gerätekombination

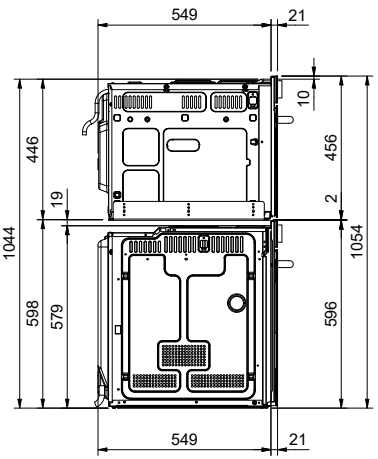
SUTER inox technik

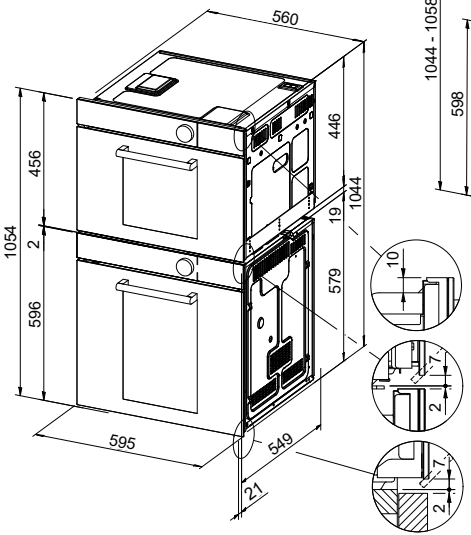
BO110 / BO210 / BO120 / BO220: 230V / 16A, Direktanschluss / Direct wiring / Raccordement électrique / Rollegamento elettrico[1]

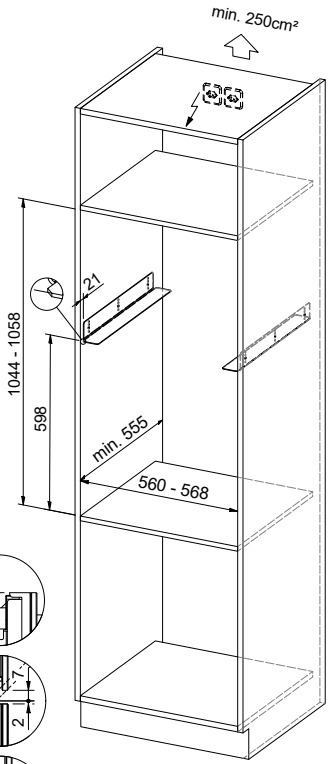
CS100 / CS200: 230V / 16A, Direktanschluss / Direct wiring / Raccordement électrique / Rollegamento elettrico, 1400mm

[1] Anschlusskabel Bauseits
Connecting wire on site
Câble de raccordement fourni par le client
Cavo di collegamento fornito da parte cliente









Für direkt/indirekt verursachte oder angedachte Folgeschäden/-kosten an den Fliesen nur Verkaufspreis übernehmen.
We only reimburse the sales price for direct/indirect consequential damages/costs to the tiles.

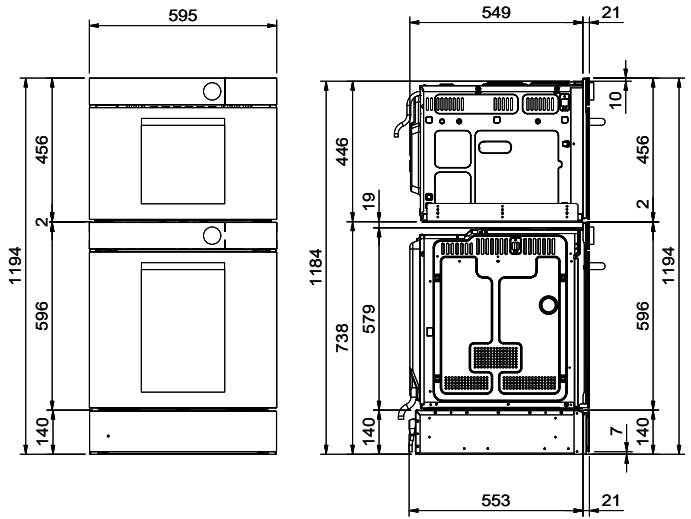
Art.Nr.: -	Zeichn.Nr.: 50.02-20.0016.00.09	Index: 00	fes	18.05.2020

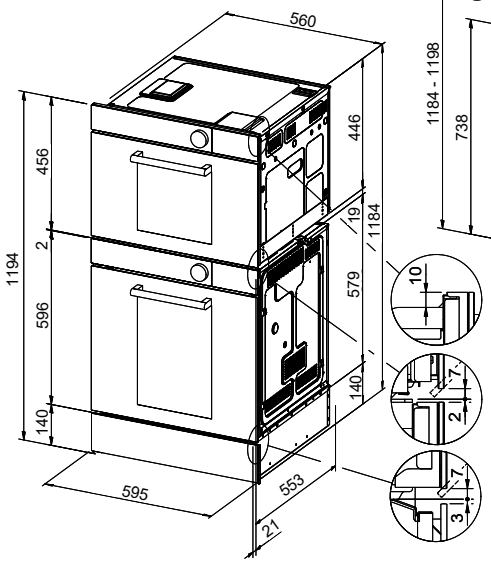
Suter Inox AG
Schachenstrasse 20
CH-5116 Schinznach-Bad
Tel. +41 56 463 63 33
Fax +41 56 463 63 30
E-Mail: suter@suter.ch

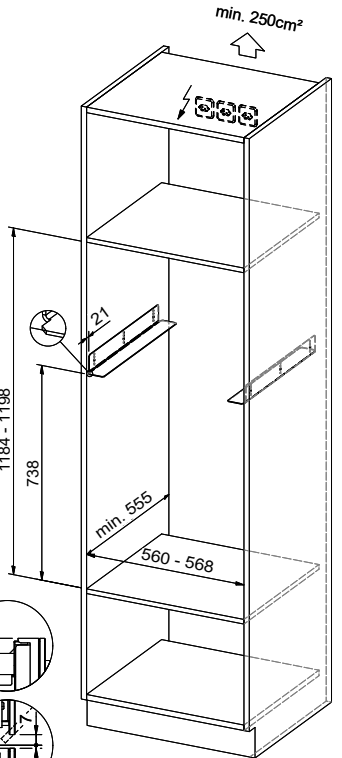
Samsung BO110 / BO210 / BO120 / BO220 und CS100 / CS 200 / WS100 / WS200 - Gerätekombination

SUTER inox technik

Bei Mehrgerätemontage übereinander: Berücksichtigen Sie bei der Planung der Elektroanschlüsse die jeweiligen Gerätespezifikationen.
Montage de plusieurs appareils l'un sur l'autre: veuillez tenir compte des spécifications de chaque appareil lors de la planification des raccordements électriques.
Montaggio in colonna di più apparecchi: nella pianificazione degli allacciamenti elettrici, attenersi alle specifiche dei rispettivi apparecchi.







Für diese Dokumente sind wir ausschließlich Eigentümer/Urheber und wir alle Rechte vor Verwertungen, Übersetzungen und Vervielfältigungen sind ohne unsere schriftliche Genehmigung nicht erlaubt. Verletzungen werden strafrechtlich verfolgt.

Art.Nr.: -	Zeichn.Nr.: 50.02-20.0016.00.12	Index: 00	fes	18.05.2020