EFR90, BORA Ecotube Übergang flach rund 90°

> Weblink

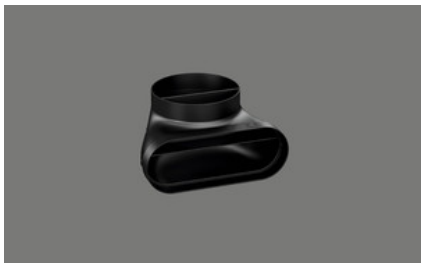

Artikel Nr.
40.001.785.00

Preis CHF
63.- D exkl. MwSt

Produktbeschreibung

EFR90 BORA Ecotube Übergang 90° flach rund inkl. Dichtungsmaterial

Technische Daten

Abmessungen (B x T x H)
255 x 200 x 135 mm
Materialeigenschaft
V0 nach UL94
B1 nach DIN 4102-1
Anzahl notwendiger Dichtungen*
1 x EFD
Gewicht
0,32 kg

* Die Dichtungen sind im Preis und Lieferumfang bereits eingeschlossen.

Zubehör (separat bestellbar)
Montagebügel EFMS

Planungshinweis
Formteil mit einer Muffenausbildung flach
Zur Verwendung mit Geräten deren Kanalanschluss auf BORA Ecotube (Anschluss 245 x 89 mm) ausgelegt sind. Um BORA Ecotube mit Naber-Anschlüssen (222 x 89 mm) zu verbinden, ist ein Adapter (EFA, 40.001.779) verfügbar / separat bestellbar.

Zubehör

Optionales Zubehör

> Weblink
40.001.784.00 / CHF 18.-
EFMS, BORA Ecotube
Montagebügel flach

Weitere Artikel

Weitere Artikel finden Sie hier > Weblink

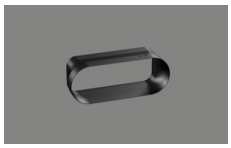

40.001.779.00 / CHF 32.-
EFA, BORA Ecotube
Adapter flach

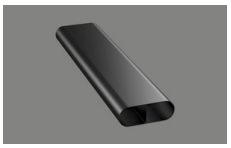

40.002.050.00 / CHF 54.-
EFS750, BORA Ecotube
Flachkanal mit Steg 750 mm

40.002.440.00 / CHF 43.-
EFS375, BORA Ecotube
Flachkanal mit Steg 375 mm

40.001.778.00 / CHF 8.-
EF47, BORA Ecotube
Flachkanal 47 mm

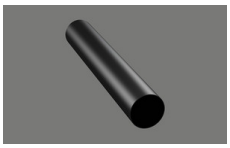

40.001.999.00 / CHF 39.-
ER750, BORA Ecotube
Rundkanal 750 mm

40.001.786.00 / CHF 62.-
EFRG, BORA Ecotube
Übergang flach rund gerade

EFR90, BORA Ecotube Übergang flach rund 90°

> Weblink

40.001.787.00 / CHF 84.-
EFRV, BORA Ecotube Übergang flach rund Versatz

40.002.051.00 / CHF 75.-
EFRV110, BORA Ecotube Übergang flach rund Versatz

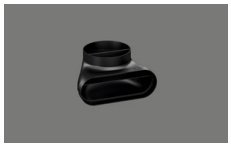

40.001.785.00 / CHF 63.-
EFR90, BORA Ecotube Übergang flach rund 90°

40.001.781.00 / CHF 75.-
EFBH90, BORA Ecotube Bogen 90° flach horizontal

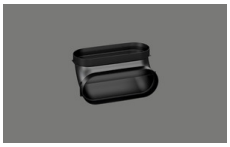

40.001.782.00 / CHF 53.-
EFBV90, BORA Ecotube Bogen 90° flach vertikal

40.001.790.00 / CHF 51.-
ERB90, BORA Ecotube Bogen 90° rund

40.001.780.00 / CHF 36.-
EFBH15, BORA Ecotube Bogen 15° flach horizontal

40.001.788.00 / CHF 23.-
EFV, BORA Ecotube Kanalverbinder flach

40.001.792.00 / CHF 23.-
ERV, BORA Ecotube Kanalverbinder rund

40.001.783.00 / CHF 4.-
EFD, BORA Ecotube Dichtung flach

40.001.791.00 / CHF 4.-
ERD, BORA Ecotube Dichtung rund

40.001.784.00 / CHF 18.-
EFMS, BORA Ecotube Montagebügel flach

40.001.819.00 / CHF 18.-
ERMS, BORA Ecotube Montagebügel rund

40.001.793.00 / CHF 423.-
BORA 3box Mauerkasten UEBF

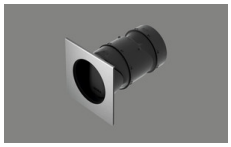

40.002.052.00 / CHF 427.-
BORA 3box Mauerkasten rund UEBR

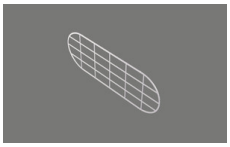

40.002.179.00 / CHF 32.-
UEBFES Mauerkasten Eingriffschutz oval 3box

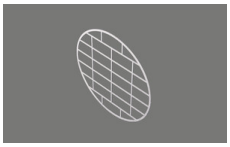

40.002.178.00 / CHF 32.-
UEBRES Mauerkasten rund Eingriffschutz 3box

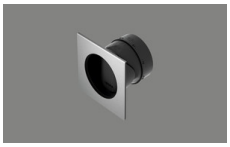

40.002.053.00 / CHF 316.-
BORA 3box Mauerkasten UEBRK rund kurz

40.001.202.00 / CHF 51.-
Dichtband BORA

EFRV

BORA Ecotube Übergang flach rund versatz

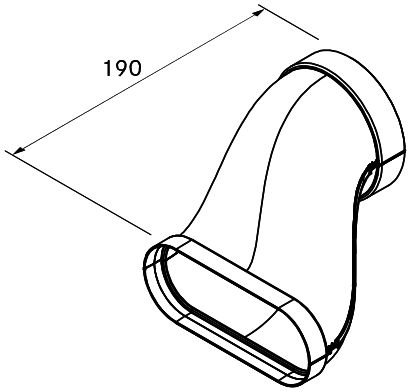

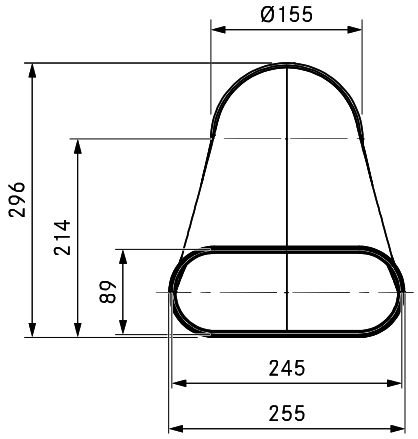

Technische Daten	
Abmessungen (BxTxH)	255 x 190 x 296 mm
Materialeigenschaft	V0 nach UL94
Anzahl notwendiger Dichtungen	1 x EFD, 1 x ERD
Gewicht	0,35 kg

Zubehör

- Montagebügel Set EFMS/ERMS

Planungshinweise

- Formteil mit einer Muffenausbildung flach
- Formteil mit einer Muffenausbildung rund

EFR90

BORA Ecotube Übergang flach rund 90°

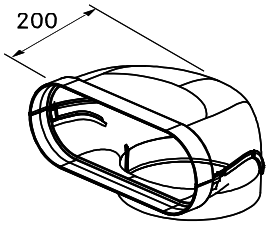

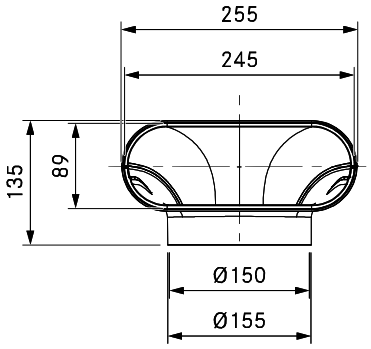

Technische Daten	
Abmessungen (BxTxH)	255 x 200 x 135 mm
Materialeigenschaft	V0 nach UL94
Anzahl notwendiger Dichtungen	1 x EFD
Gewicht	0,32 kg

Zubehör

- Montagebügel Set EFMS

Planungshinweise

- Formteil mit einer Muffenausbildung flach