Dispenser Little Joe

> Weblink

Oberfläche
Edelstahl

Artikel Nr.
40.001.132.00

Preis CHF
308.- G exkl. MwSt

Produktbeschreibung

Auslauf 88mm, Sockel D = ø27mm, mit Rosette D = ø35mm

Zubehör

Das gesamte Zubehör finden Sie hier > Weblink

Optionales Zubehör

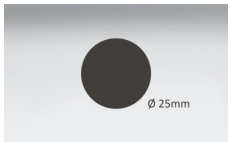

40.000.188.00 / CHF 87.-
Dispenser-Bohrung, Ø 25mm, für alle Modelle

Passende Artikel

40.000.933.00 / CHF 107.-
Zugknopf Pinocchio

40.001.260.00 / CHF 142.-
Druckknopf Pico

Suter Inox AG
Schachenstrasse 20
CH-5116 Schinznach-Bad
Tel. +41 56 463 63 33
Fax +41 56 463 63 30
E-Mail: suter@suter.ch

Dispenser Little Joe

SUTER inox technik

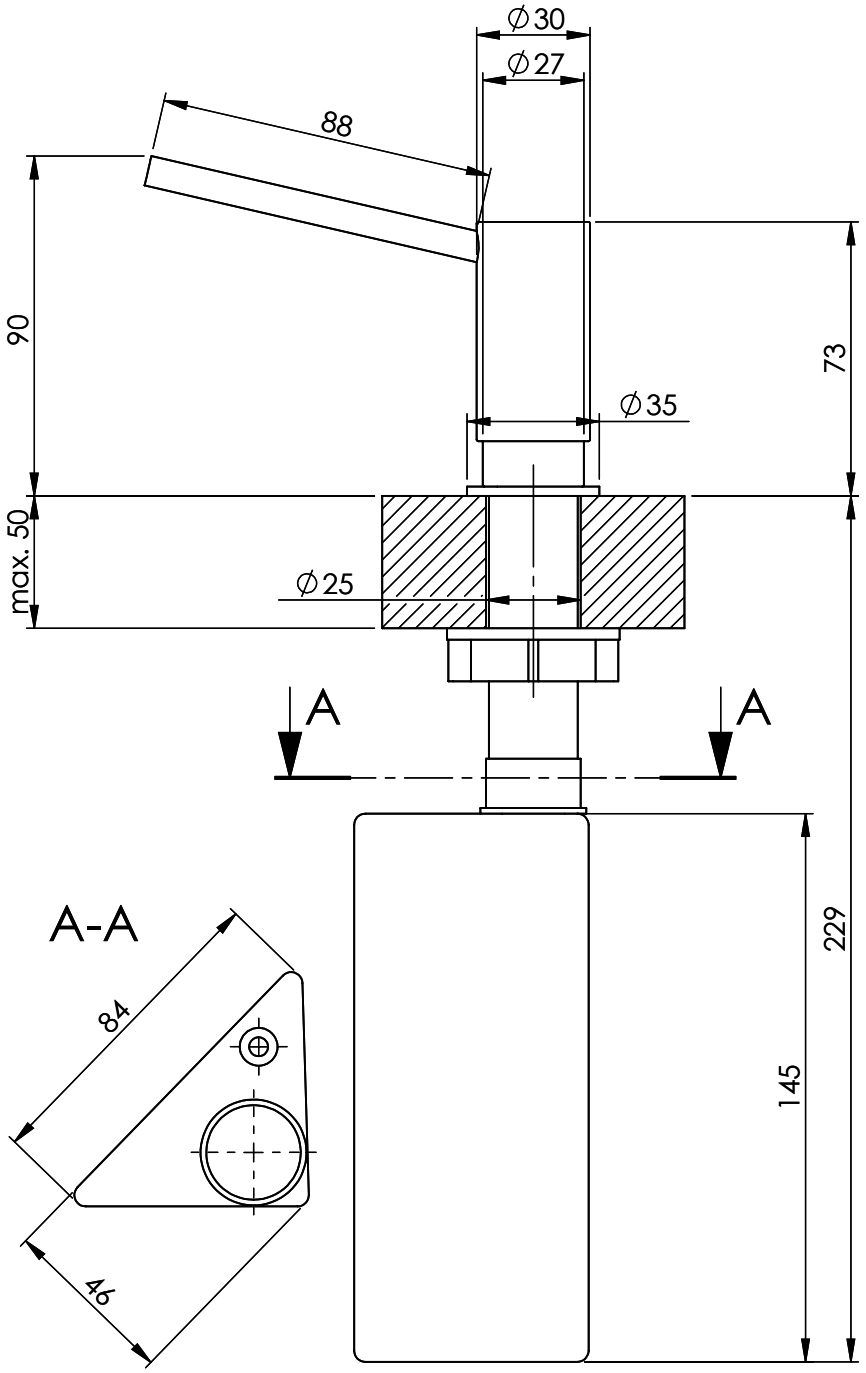

Artikel Nr.:	Zeichn.Nr.: 13.09-10.1003.00.01.SLDPRT	Index 00+	ph	31.10.2012

Für dieses Dokumument und den darin dargestellten Gegenstand behalten wir uns alle Rechte vor. Vervielfältigung, Bekanntgabe an Dritte oder Verwendung seines Inhalts, ohne unsere Zustimmung ist verboten. © Copyright 2005 Suter Inox AG All rights reserved.